uvex

uvex pheos

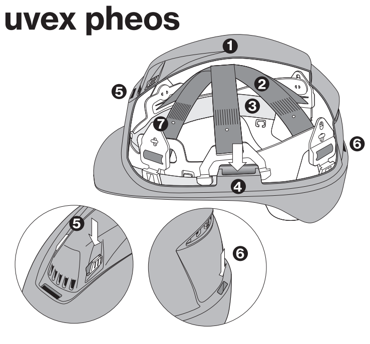

uvex pheos IES

protecting people

(GR) Οδηγίες χρήσης κατά EN 397 για το κράνος το προστατευτικό κράνος εργασίας uvex pheos/uvex pheos IES

Σας ευχαριστούμε για την εμπιστοσύνη που μας δείξατε και αγοράσατε αυτό το εξαιρετικής ποιότητας προϊόν. Για την καλύτερη δυνατή χρήση του θα σας παρακαλούσαμε να διαβάστε προσεκτικά τις παρακάτω οδηγίες.

uvex pheos
1 Κράνος
2 Υφασμάτινοι ιμάντες, ρυθμιζόμενοι σε 6 σημεία
3 Ιμάντας κεφαλιού
4 Αντάπτορας για προστατευτικά ακοής και όρασης
5 Προσαρμογέας για λάμπα
6 Προσαρμογέας για οδήγηση καλωδίου
7 Στερέωση της αγκράφας χωρίς άνοιγμα στο στήριγμα στην πλευρά του μετώπου

Τα προστατευτικά κράνη εργασίας uvex αυξάνουν την ασφάλεια στο χώρο εργασίας. Προστατεύουν αυτούς που τα φοράνε από τραυματισμούς στο κεφάλι, εξαιτίας πτώσης ή αιώρησης αντικειμένων. Η uvex με τη σήμανση των προστατευτικών κρανών εργασίας κατά EN 397 διαβεβαιώνει τη συμμόρφωση της κατασκευής στις απαιτήσεις σύμφωνα με το Παράρτημαll της Κοινοτικής Οδηγίας 89/686/ΕΟΚ και τα εναρμονισμένα Ευρωπαϊκά πρότυπα κατά την εισαγωγή ή την κατασκευή του εν λόγω προστατευτικού κράνους εργασίας της uvex.

Στο κράνος υπάρχουν οι παρακάτω σημάνσεις:
1/00 = Ημ/νία κατασκευής, σε τρίμηνο και έτος κατασκευής
uvex = Κατασκευαστής
51–61 cm = Διάμετρος κεφαλιού με περιστροφικό σύνδεσμο, ταχυσύνδεσμο
55–61 cm = Διάμετρος κεφαλιού με περιστροφικό σύνδεσμο για το uvex pheos IES
pheos = Ονομασία τύπου
CE = Σήμα CE
HD-PE/PA/PP = Υλικά κατασκευής
EN 397 = Αριθμός Ευρωπαϊκού Προτύπου

Πρόσθετες απαιτήσεις:
-30° C = Αντοχή σε πολύ χαμηλές θερμοκρασίες (HD-PE)
MM = Κράνος για χρήση με τηγμένο μέταλλο προσδιορίζεται (για παράδειγμα, χυτηρίου)

Χαρακτηρισμός και πρόσθετες απαιτήσεις για το uvex pheos E:
△ = Εργασίες υπό τάση σύμφωνα με το EN 50365
Class 0 = Κατάλληλο για εγκαταστάσεις με ονομαστική τάση έως AC 1000 V και DC 1500 V
oooo = Σειριακός αριθμός / Αριθμός παρτίδας
1000 V = Ηλεκτρική ονομαστική τάση

Τα κράνη με ηλεκτρική μόνωση πρέπει να χρησιμοποιούνται μόνο σε συνδυασμό με άλλο συμβατό εξοπλισμό προσωπικής προστασίας, ανάλογα με τους κινδύνους των σχετικών εργασιών. Ο χρήστης πρέπει να ελέγχει αν τα ηλεκτρικά όρια του κράνους αντιστοιχούν στην ονομαστική τάση που πιθανόν προκύψει κατά τη χρήση. Τα κράνη με μόνωση δεν πρέπει να χρησιμοποιούνται σε καταστάσεις όπου υπάρχει κίνδυνος περιορισμού των μονωτικών ιδιοτήτων τους.

Συνιστούμε τα παρακάτω εξαρτήματα/ανταλλακτικά της uvex:

Μοντέλο/Τύπος	Αρ. παραγγ.	Μοντέλο/Τύπος	Αρ. παραγγ.
Εσωτερικός εξοπλισμός 6 σημείων uvex pheos	9760 000	Εσωτερικός εξοπλισμός για το uvex pheos IES	9772 001
Απορροφητικός κεφαλόδεσμος uvex pheos	9760 005	Διχαλωτό λουράκι σαγονιού	9790 021
Διχτυωτή μάσκα	9725/26/27/90	Δερμάτινο λουράκι σαγονιού (δεν uvex pheos IES)	9790 005

Ρύθμιση:
Με τη σωστή ρύθμιση της διαμέτρου του κεφαλιού θα πετύχετε τη βέλτιστη εφαρμογή του κράνους. Ρυθμίστε τον ιμάντα αυχένα, ο οποίος είναι ανοιχτός κατά την παράδοση, στη διάμετρο του κεφαλιού σας, περνώντας τη δεξιά άκρη μέχρι το επιθυμητό σημείο μέσα από τις δύο θηλιές του αριστερού ιμάντα.
Ο ταχυσύνδεσμος uvex ασφαλίζει αυτόματα.
Μπορείτε να ρυθμίσετε το ύψος μεταφοράς του κράνους με τις δύο πίσω αγκράφες. Για αυτό θα πρέπει να ρυθμίσετε τις δύο αγκράφες στην επόμενη θέση ασφάλισης μέσω των προβλεπόμενων οπών.
Για να ανοίξετε και να ρυθμίσετε τον ιμάντα αυχένα, πιέστε με τον αντίχειρα και το δείκτη τις δύο προεξοχές του αριστερού άκρου παράλληλα τη μια προς την άλλη. Αν το κράνος διαθέτει περιστρεφόμενο κουμπί, ρυθμίστε τη διάμετρο με αυτό. Το δεξιό άκρο μπορεί πλέον να συρθεί. Και στις δύο πλευρές του ιμάντα κεφαλής υπάρχουν υποδοχές όπου μπορεί να στερεωθεί ένα δερμάτινο λουράκι σαγονιού. Για να στερεώσετε το δερμάτινο λουράκι σαγονιού, αγκιστρώστε τις θηλιές του στις προβλεπόμενες υποδοχές σχήματος «T» του ιμάντα κεφαλής. Στην τελευταία σελίδα θα βρείτε τις οδηγίες για τη στερέωση του διχαλωτού λουριού σαγονιού.

Ασφάλεια/Συντήρηση/Έλεγχος/Εξέταση πριν τη χρήση:
Αλλαγές στο κράνος ή χρήση λανθασμένου εσωτερικού εξοπλισμού επηρεάζουν αρνητικά την ασφάλεια που παρέχει το προστατευτικό κράνος εργασίας uvex. Ελέγχετε το κράνος σας τακτικά για εμφανείς φθορές και επίσης ελέγχετε τη σωστή σύνδεση του εσωτερικού εξοπλισμού με το κράνος. Μετά από δυνατή κρούση ή πρόσκρουση, καθώς και αν διαπιστωθούν προβλήματα, δεν πρέπει να συνεχίζετε σε καμία περίπτωση η χρήση του κράνους.
Πριν από κάθε χρήση πρέπει να διενεργείται επιμελημένος οπτικός έλεγχος. Αν εντοπιστούν μηχανικές ή χημικές ζημιές ή ελαφρύ ράγισμα, το κράνος δεν πρέπει να χρησιμοποιηθεί. Σε περίπτωση αμφιβολιών, το κράνος πρέπει να καταστρέφεται. Αν χρησιμοποιείτε ένα κράνος pheos E, ελέγξτε αν τα ηλεκτρικά όρια του κράνους αντιστοιχούν στην ονομαστική τάση που πιθανόν προκύψει κατά τη χρήση.

Αποθήκευση:
Πριν από την πρώτη χρήση και μεταξύ διαδοχικών χρήσεων, το κράνος πρέπει να αποθηκεύεται σε κατάλληλο κουτί ή δοχείο. Δεν πρέπει να συμπιέζεται ή να αποθηκεύεται κοντά σε πηγές θερμότητας. Το προστατευτικό κράνος εργασίας πρέπει να αποθηκεύεται σε θερμοκρασία δωματίου (20± 15) °C, σε ξηρό μέρος, μακριά από έντονη ηλιακή ακτινοβολία (π.χ. όχι στην εταζέρα του αυτοκινήτου σας)!

Καθαρισμός:
Όλα τα πλαστικά μέρη μπορούν να καθαριστούν με νερό και ένα καθαριστικό του εμπορίου.

Απολύμανση:
Ολόκληρο το κράνος μπορεί να απολυμανθεί με ένα ήπιο απολυμαντικό του εμπορίου. Σε περίπτωση αμφιβολιών, απευθυνθείτε στην uvex .

Παλαίωση/κόπωση υλικών:
Όλα τα υλικά, όπως ατσάλι, αλουμίνιο, πλαστικό, κ.λπ. κάποια στιγμή παλιώνουν – αυτό ονομάζεται επίσης κόπωση υλικού–. Η παλαίωση είναι η μείωση των μηχανικών ιδιοτήτων, εξαιτίας μηχανικής επιβάρυνσης περιβαλλοντικών επιδράσεων, όπως π.χ. ρύπανση του αέρα, χημικά ή παρατεταμένη έκθεση σε ακτίνες UV. Ανάλογα με την τεχνολογία κατασκευής, συνιστάται η αντικατάσταση των θερμοπλαστικών κρανών μετά από 4-5 χρόνια (από την ημερομηνία κατασκευής).

Μεταφορά:
Για τη μεταφορά πρέπει να χρησιμοποιείται η αρχική συσκευασία της uvex ή μια αδιάβροχη συσκευασία. Όλα τα προστατευτικά κράνη εργασίας της uvex διαθέτουν πιστοποιητικό τύπου από αναγνωρισμένο ελεγκτικό φορέα.

Πιστοποιημένο από:
INSPEC International Ltd. 56 Leslie Hough Way, Salford, Greater Manchester, M6 6AJ, UK.
Notified body number 0194.

(DK) Brugsanvisning iht. EN 397 til arbejdsbeskyttelseshjelm uvex pheos/uvex pheos IES

Vi takker for din tillid og for at du har besluttet dig for vores førsteklasses produkt. For at du har muligst længe fornøjelse med dette, beder vi dig om at læse brugsvejledningen omhyggeligt igennem.

uvex pheos
1 Hjemlskål
2 Højdeindstillelige 6-pkt. tekstilbærebånd
3 Hovedstrop
4 Adapter til høre- og ansigtsværn
5 Adapter til lampe
6 Adapter til kabelføring
7 Fastgør ankeret uden åbning i holderen foran på hjelmen

uvex arbejdsbeskyttelseshjelme forøger sikkerheden på arbejdspladsen. Den beskytter dens bruger mod hoved-kvæstelser ved optrædende risici gennem faldende eller svingende genstande. uvex garanterer med mærkningen af arbejdsbeskyttelseshjelme iht. EN 397 den standardkorrekte udførelse iht. de grundlæggende krav iflg. bilag II i EU- direktiv 89/686/EØF og de harmoniserede europæiske standarder vedrørende import eller produktion af den nævnte uvex arbejdsbeskyttelseshjelm.

Følgende mærkninger finder du på hjelmen:
1/00 = Fabrikationsdato, opdelt i kvartal og fabrikationsår
uvex = Producent
51–61 cm = Hovedstørrelse med drejelukning, hurtiglukning
55–61 cm = Hovedstørrelse med drejelukning til uvex pheos IES
pheos = Typebetegnelse
CE = CE-mærke
HD-PE/PA/PP = Anvendt materiale
EN 397 = Nummer på den europæiske standard

Ekstrakrav:
-30° C = Modstandsdygtighed ved meget lave temperaturer (HD-PE)
MM = Hjelm til brug ved arbejde med smeltet metal (f.eks. støberi).

Mærkning og ekstrakrav til uvex pheos E:
△ = arbejder under spænding iht. EN 50365
Class 0 = egnet til anlæg med en nominel spænding på op til AC 1000 V og DC 1500 V
oooo = serie-/batchnummer
1000 V = nominel elektrisk spænding

Elektrisk isolerede hjelme må kun anvendes i kombination med anden, kompatibel PBU svarende til de risici, som de pågældende arbejder indebærer. Husk at kontrollere, at hjelmens elektriske beskyttelsesevne svarer til de strømstyrker, hjelmen kan udsættes for under brugen. Isolerende hjelme bør ikke anvendes i situationer med risiko for at de isolerende egenskaber helt eller delvist reduceres.

Vi anbefaler følgende uvex tilbehør/reservedele:

Model/udstyr	Bestil-nr.	Model/udstyr	Bestil-nr.
6-pkt. indvendigt udstyr uvex pheos	9760 000	Hjelm indvendigt udstyr uvex pheos IES	9772 001
Svederem uvex pheos	9760 005	Fire punkts hagerem	9790 021
Ansigtsbeskyttelsesskærme	9725/26/27/90	Læderhagerem (ikke uvex pheos IES)	9790 005

Tilpasning:
Med den rigtige indstilling af hovedstørrelse opnår du, at hjelmen sidder optimalt. Indstil det ved leveringen åbne hovedbånd til din hovedstørrelse ved at føre den højre ende gennem begge sløjfer på det venstre bånd, til den ønskede størrelse er nået. uvex hurtiglukningen går automatisk i indgreb.
Hjelmens bærehøjde kan indstilles ved hjælp af de to ankre bagtil. Sæt hvert af de to ankre i næste hak via udboringerne. For at åbne og indstille nakkebåndet trykker du med tommel- og pegefinger de to klemmer på venstre ende parallelt sammen. Er hjelmen udstyret med en drejelukning, indstilles den ønskede hovedstørrelse via denne. Den højre ende kan nu forskydes. På begge sider af hovedbåndet befinder der sig holdere til fastgørelse af en læderhagerem. Sæt læderhageremmens ringe i hovedremmens "T"-holdere. Vejledningen til anbringelse af fire punkts hagerem finder du på sidste side.

Sikkerhed/Vedligeholdelse/Kontrol/Kontrol før brugen:
Ændringer af hjelmskålen eller anvendelse af forkert indvendigt udstyr påvirker uvex arbejdsbeskyttelseshjelmens sikkerhedsfunktion. Kontroller regelmæssigt din hjelm for synlige beskadigelser og kontroller den korrekte forbindelse af indvendigt udstyr og hjelmskål. Efter en stærk stød- eller slagpåvirkning samt ved konstaterede mangler må arbejdsbeskyttelses-hjelme under ingen omstændigheder benyttes mere. Kontrollér hjelmen visuelt før hver ibrugtagning. Undgå at bruge hjelmen, hvis du opdager spor efter kemikalier eller små revner. I tvivlstilfælde bør hjelmen bortskaffes. Ved brugen af en pheos E hjelm, husk at kontrollere, at hjelmens elektriske beskyttelsesevne svarer til de strømstyrker, hjelmen kan udsættes for under brugen.

Opbevaring:
Før hjelmen tages i brug og i tiden mellem anvendelserne bør hjelmen opbevares i en velegnet æske eller beholder. Hjelmen må ikke sammenpresses, trykkes eller stuves. Udsæt ikke hjelmen for varmekilder. Opbevar arbejdsbeskyttelseshjelmen ved stuetemperatur i tørre rum (20±15) °C, undgå direkte sollys (f.eks. må man ikke opbevare arbejdsbeskyttelseshjelmen på hattehylden i bilen)!

Rengøring:
Samtlige plastikdele kan rengøres med vand og et gængs vaskemiddel.

Desinficering:
Der komplette hjelm kan desinficeres med mildt, gængs desinfektionsmidler. Kontakt uvex i tvivlstilfælde.

Aldring/Forfaldstid:
Ethvert materiale, det være sig stål, aluminium, plastik, etc. er underkastet en aldring – også kaldet træthedstegn. Aldring er nedbrydningen af de mekaniske egenskaber, fremkaldt gennem mekanisk belastning, miljøpåvirkninger, som f.eks. luftforurening, kemikalier eller gennem forøget påvirkning med UV-stråler. Iht. den aktuelle teknik bliver det anbefalet, at udskifte termoplastiske hjelme efter 4-5 år (regnet fra produktionsdatoen).

Transport:
Som transportemballage skal man anvende uvex originalemballagen eller en fugtighedsafvisende emballage. Alle uvex arbejdsbeskyttelseshjelme har en typegodkendelsesattest fra et anerkendt kontrolorgan.

Certificeret af:
INSPEC International Ltd. 56 Leslie Hough Way, Salford, Greater Manchester, M6 6AJ, UK.
Notified body number 0194.

(D) Gebrauchsanleitung nach EN 397 für den Arbeitsschutzhelm uvex pheos/uvex pheos IES

Wir bedanken uns für Ihr Vertrauen, dass Sie sich für unser hochwertiges Produkt entschieden haben. Damit Sie möglichst lange Freude daran haben, bitten wir Sie, die Gebrauchsanleitung sorgfältig zu lesen.

uvex pheos
1 Helmschale
2 Höhenverstellbare 6-Pkt. Textiltragebänder
3 Kopfband
4 Adapter für Gehör- und Gesichtsschutz
5 Adapter für Lampe
6 Adapter für Kabelführung
7 Anker ohne Öffnung in stirnseitige Halterung einhängen

uvex Arbeitsschutzhelme erhöhen die Sicherheit am Arbeitsplatz. Sie schützen ihre Träger vor Kopfverletzungen bei auftretenden Gefahren durch fallende oder pendelnde Gegenstände. uvex versichert durch Kennzeichnung der Arbeitsschutzhelme nach EN 397 die normgerechte Ausführung gemäß den grundlegenden Anforderungen lt. Anhang II der EG-Richtlinie 89/686/EWG und der harmonisierten europäischen Normen bei dem Import oder der Herstellung des benannten uvex Arbeitsschutzhelmes.

Folgende Kennzeichnungen finden Sie auf dem Helm vor:
1/00 = Herstelldatum, aufgeteilt in Quartal und Fertigungsjahr
uvex = Hersteller
51–61 cm = Kopfweite mit Drehverschluss, Schnellverschluss
55–61 cm = Kopfweite mit Drehverschluss für uvex pheos IES
pheos = Typenbezeichnung
CE = CE-Zeichen
HD-PE/PA/PP = verwendeter Werkstoff
EN 397 = Nummer der Europäischen Norm

Zusatzanforderungen:
–30°C = Beständigkeit bei sehr niedrigen Temperaturen (HD-PE), der Helm bietet Schutz bis –30°C
MM = Helm für den Einsatz mit geschmolzenem Metall (z. B. Gießerei) bestimmt.

Kennzeichnung und Zusatzanforderungen für den uvex pheos E:
△ = Arbeiten unter Spannung nach EN 50365
Class 0 = geeignet für Anlagen mit einer Nennspannung bis AC 1000 V und DC 1500 V
oooo = Serien- / Losnummer
1000 V = Elektrische Nennspannung

Elektrisch isolierende Helme sind nur in Kombination mit anderer kompatibler PSA, entsprechend der Risiken der betreffenden Arbeiten, einzusetzen. Der Benutzer muss prüfen, ob die Klasse des Helms für die Nennspannung ausreicht, die voraussichtlich während der Benutzung anliegen wird. Isolierende Helme sollten nicht Situationen ausgesetzt werden, bei denen die Gefahr einer teilweisen Reduzierung der isolierenden Eigenschaften bestehen könnte.

Wir empfehlen folgende(s) uvex Zubehör/Ersatzteil(e):

Modell/Ausführung	Bestell-Nr.	Modell/Ausführung	Bestell-Nr.
6-Pkt. Innenausstattung uvex pheos	9760 000	Innenausstattung uvex pheos IES	9772 001
Schweißleder uvex pheos	9760 005	Gabelkinnriemen	9790 021
Gesichtsschutzschirme	9725/26/27/90	Lederkinnriemen (nicht uvex pheos IES)	9790 005

Anpassung:
Mit der richtigen Einstellung der Kopfweite erreichen Sie den optimalen Sitz des Helmes. Stellen Sie das bei Lieferung offene Nackenband auf Ihre Kopfweite ein, indem sie das rechte Ende bis zur gewünschten Weite durch beide Schlaufen des linken Bandes führen. Der uvex Schnellverschluss rastet selbsttätig ein. Die Traghöhe des Helmes können Sie über die beiden hinteren Anker einstellen. Setzen Sie dazu beide Anker über die vorgesehenen Bohrungen in die jeweils nächste Rastposition ein. Zum Öffnen und Verstellen des Nackenbandes drücken Sie bitte mit Daumen und Zeigefinger die beiden Stege des linken Endes parallel zusammen. Bei Ausstattung mit einem Drehrad, die gewünschte Kopfgröße hierüber einstellen. Das rechte Ende ist nun verschiebbar. An beiden Seiten des Kopfbandes befinden sich Aufnahmen zur Befestigung eines Lederkinnriemens. Zur Befestigung des Lederkinnriemens hängen Sie dessen Ösen in die vorgesehenen "T" - Aufnahmen des Kopfbandes ein. Die Anleitung zur Befestigung des Gabelkinnriemens finden Sie auf der letzten Seite.

Sicherheit/Wartung/Überprüfung/Sichtprüfung vor Benutzung:
Veränderung an der Helmschale oder die Verwendung einer falschen Innenausstattung beeinträchtigt die Sicherheitsfunktion des uvex Arbeitsschutzhelmes. Kontrollieren Sie Ihren Helm regelmäßig auf sichtbare Beschädigungen und prüfen sie die korrekte Verbindung von Innenausstattung und Helmschale. Nach einer starken Stoß- oder Schlageinwirkung sowie bei erkannten Mängeln dürfen Arbeitsschutzhelme auf keinen Fall weiter benutzt werden.
Vor jeder Benutzung ist eine sorgfältige Sichtprüfung durchzuführen. Wenn mechanische oder chemische Schädigungen oder leichte Risse festgestellt werden, dürfen die Helme nicht benutzt werden. Im Zweifelsfall ist der Helm zu zerstören. Wenn ein pheos E Helm benutzt wird ist zu prüfen, ob die Klasse des Helms für die Nennspannung ausreicht, die voraussichtlich während der Benutzung anliegen wird.

Lagerung:
Vor der ersten Benutzung und zwischen jeder folgenden Benutzung ist der Helm in einem geeigneten Karton oder Behälter zu lagern. Sie dürfen nicht gedrückt, oder in der Nähe irgendeiner Heizquelle gelagert werden.
Arbeitsschutzhelm bei Raumtemperatur (20 ± 15 °C) in trockenen Räumen lagern, starke Sonneneinstrahlung vermeiden (z.B. keine Lagerung des Schutzhelmes auf der Hutablage im PKW)!

Reinigung:
Sämtliche Kunststoffteile können mit Wasser und handelsüblichen Waschmitteln gereinigt werden.

Desinfizierung:
Der komplette Helm kann mit milden, handelsüblichen Desinfektionsmitteln desinfiziert werden. Fragen Sie bitte im Zweifelsfall bei uvex nach.

Alterung/Verfallzeit:
Jedes Material, ob Stahl, Aluminium, Kunststoff, etc. ist einer Alterung – auch Ermüdungserscheinung genannt – unterworfen. Alterung ist der Abbau der mechanischen Eigenschaften, hervorgerufen durch mechanische Belastung, Umwelteinflüsse, wie z.B. Luftverschmutzung, Chemikalien oder auch verstärkte Einwirkung von UV-Strahlen. Nach dem Stand der Technik wird empfohlen, thermoplastische Helme nach 4-5 Jahren (gerechnet vom Herstellungsdatum) auszutauschen.

Transport:
Als Transportverpackung ist die uvex Originalverpackung oder eine feuchtigkeitsabweisende Verpackung zu verwenden. Alle uvex Arbeitsschutzhelme verfügen über das Typenprüfzeugnis einer anerkannten Prüfstelle.

Zeritfiziert durch:
INSPEC International Ltd. 56 Leslie Hough Way, Salford, Greater Manchester, M6 6AJ, UK.
Notified body number 0194.

(ES) Instrucciones de uso conforme a la norma EN 397 para el Casco de seguridad pheos/pheos IES de uvex

Nos complace expresarle nuestro agradecimiento por su confianza al haberse decidido por nuestro producto de gran valor. Para que pueda disfrutar de este casco por largo tiempo, le rogamos leer detenidamente estas instrucciones de uso.

Casco pheos de uvex
1 Casquete
2 Bandas de soporte de tela con 6 puntos para el ajuste de la altura
3 Banda de la cabeza
4 Adaptador para el protector de los oídos y la cara
5 Adaptador para linterna
6 Adaptador para pasar cables
7 Enganchar el anclaje sin orificio en el soporte frontal.

Los cascos de seguridad de uvex mejoran la seguridad en el lugar de trabajo. Su usuario queda protegido contra lesiones en la cabeza que podrían ser causadas por la caída de objetos o por objetos colgantes. uvex garantiza mediante la identificación de este Casco de seguridad conforme a la norma EN 397 su correcta fabricación de acuerdo a las normas y cumpliendo los requisitos fundamentales del Anexo II de la Directiva 89/686/EWG de la UE y las demás normas europeas armonizadas en la importación o la fabricación de este Casco de seguridad de uvex.

En el casco se encuentran los siguientes datos de identificación:
1/00 = Fecha de fabricación, dividida en trimestre y año
uvex = Fabricante
51–61 cm = Ancho de la cabeza con cierre giratorio, cierre rápido
55–61 cm = Ancho de la cabeza con cierre giratorio para uvex pheos IES
pheos = Denominación del modelo
CE = Símbolo CE
HD-PE/PA/PP = Materiales empleados
EN 397 = Número de la norma europea

Requisitos adicionales:
-30° C = Resistencia a temperaturas muy bajas (HD-PE)
MM = Casco destinado para el uso con metal fundido (p. ej. en talleres de fundición).

Marcado y requisitos adicionales para el uvex pheos E:
△ = Trabajos bajo tensión conforme a la norma EN 50365
Class 0 = Apto para equipos con una tensión nominal hasta AC 1000 V y DC 1500 V
oooo = Número de serie / lote
1000 V = Tensión eléctrica nominal

Los cascos eléctricamente aislantes pueden ser utilizados únicamente en combinación con otros EPI compatibles, según los riesgos de los trabajos a realizar. El usuario debe comprobar si los límites eléctricos de los cascos se corresponden con la tensión nominal que sea probable encontrar durante el uso. Los cascos aislantes no deben ser utilizados en situaciones que puedan mermar parcialmente las propiedades del aislamiento.

Recomendamos las siguientes piezas de recambio y accesorios de uvex:

Modelo/Versión	Número de referencia	Modelo/Versión	Número de referencia
Anclaje interior en 6 puntos uvex pheos	9760 000	Equipamiento interior uvex pheos IES	9772 001
Badana uvex pheos	9760 005	Barboquejo de horquilla	9790 021
Pantalla protectora para la cara	9725/26/27/90	Barboquejo de piel (no uvex pheos IES)	9790 005

Adaptación:
Ajustando correctamente el casco al ancho de la cabeza se logra que el casco quede perfectamente asentado. Ajuste la banda de nuca, que viene abierta de fábrica, según el ancho de su cabeza llevando el extremo derecho hasta el ancho deseado a través de ambas anillas de la banda izquierda. El cierre rápido de uvex se cierra automáticamente.
La altura de aplicación del casco puede ajustarse con los dos anclajes de la parte trasera. Para ello, debe fijar los dos anclajes en la siguiente posición a través de los orificios previstos. Para abrir y ajustar la banda de nuca presione con el dedo pulgar y el dedo índice ambos salientes del extremo izquierdo en posición paralela.
Si el casco cuenta con una rueda giratoria, puede ajustar la talla deseada de la cabeza girando esa rueda. El extremo derecho podrá desplazarse en ese momento. En ambos lados de la banda de cabeza hay puntos de anclaje para la sujeción de un barboquejo de piel. Para fijar el barboquejo de piel introduzca sus ojales en los puntos de anclaje en forma de "T" dispuestos para ello en la banda de la cabeza. Las instrucciones para fijar el barboquejo de horquilla se encuentran en la última página.

Seguridad/Mantenimiento/Revisión / Revisión antes de usarlo:
La modificación del casquete del casco o la utilización de un forro interior incorrecto perjudican la función de seguridad del Casco uvex de protección para el trabajo. Revise su casco regularmente para detectar daños visibles y compruebe que haya una unión correcta entre el forro interior y el casquete del casco. Si el casco ha recibido un fuerte golpe o impacto o si tiene algún defecto visible, no debe seguir utilizándose en ningún caso. Antes de cada uso deberá llevarse a cabo una revisión visual exhaustiva. No se debe utilizar el casco si se detectan daños mecánicos o químicos o la formación de ligeras fisuras. En caso de duda se debería destruir el casco. Antes de utilizar un casco pheos E, debe comprobarse si los límites eléctricos del casco se corresponden con la tensión nominal que pueda encontrarse durante el uso.

Almacenamiento:
Antes de utilizar el casco por primera vez y entre los diferentes usos se debería conservar el casco en una caja o contenedor adecuado. No se debe comprimir el casco ni guardarlo cerca de fuentes de calor. Conserve este casco de seguridad a temperatura ambiente en lugares secos (20± 15) °C, ¡evitando los rayos solares fuertes (por ejemplo, evite dejar el casco sobre el panel posterior en el interior de un automóvil)!

Limpieza:
Todas las piezas de plástico pueden limpiarse con agua y los detergentes que se venden normalmente en tiendas.

Desinfección:
Todo el casco puede desinfectarse con los agentes desinfectantes suaves que se venden normalmente en tiendas. En caso de duda, consulte a uvex.

Envejecimiento/Tiempo de descomposición:
Todo material, sin importar si se trata de acero, aluminio, plástico etc., está sujeto al envejecimiento o los llamados síntomas de fatiga. El envejecimiento consiste en la pérdida de las propiedades mecánicas causada por las cargas mecánicas o las influencias del medio ambiente como, por ejemplo, la contaminación del aire, la acción de agentes químicos o también los fuertes efectos de los rayos ultravioleta. En consideración a los conocimientos técnicos actuales, se recomienda reemplazar los cascos termoplásticos cada 4 a 5 años (contados a partir de su fecha de fabricación).

Transporte:
Como embalaje de transporte se debe utilizar el embalaje original de uvex o un embalaje especial a prueba de humedad. Todos los cascos de seguridad de Uvex cuentan con certificados de homologación expedidos por organismos oficialmente reconocidos.

Certificado por:
INSPEC International Ltd. 56 Leslie Hough Way, Salford, Greater Manchester, M6 6AJ, UK.
Notified body number 0194.

(NOR) Bruksanvisning iht. EN 397 for vernehjelmen uvex pheos/uvex pheos IES

Vi takker for tilliten du har vist oss, ved å kjøpe vårt kvalitetsprodukt. For at du skal ha glede av hjelmen lenge, ber vi deg lese nøye igjennom bruksanvisningen.

uvex pheos
1 Hjelmskall
2 Høydejusterbar 6-pkt. Tekstilbærebånd
3 Skråbånd
4 Adapter for hørsels- og ansiktsvern
5 Adapter for lampe
6 Adapter for kabelføring
7 Heng inn ankeret uten åpning i holderen på frontsiden

uvex vernehjelmer øker sikkerheten på arbeidsplassen. Hjelmen beskytter den som bærer den mot hodeskader som kan oppstå hvis gjenstander faller ned eller svinger uvex garanterer ved merking av vernehjelmene iht. EN 397 riktig utførelse i henhold til de grunnleggende kravene i EU-direktivet 89/686/EU, vedlegg II og de harmoniserte europeiske normene ved import eller produksjon av den nevnte uvex vernehjelmen.

Du finner følgende merking på hjelmen:
1/00 = Produksjonsdato, delt inn i kvartal og produksjonsår
uvex = Produsent
51–61 cm = Hodestørrelse med justeringsmekanisme, hurtiglukking
55–61 cm = Hodestørrelse med justeringsmekanisme til uvex pheos IES
pheos = Typebetegnelse
CE = CE-merke
HD-PE/PA/PP = Material som ble benyttet
EN 397 = Nummeret til den europeiske normen

Tilleggskrav:
-30 °C = Holdbarhet ved svært lave temperaturer (HD-PE)
MM = Hjelm til bruk med smeltet metall (f.eks. ved støpearbeid).

Merking og tilleggskrav til uvex pheos E:
△ = arbeider under spenning iht. EN 50365
Class 0 = egnet for anlegg med en nominell spenning opp til AC 1000 V og DC 1500 V
oooo = serie- og loddnummer
1000 V = elektrisk nominell spenning

Hjelmer som beskytter mot elektrisitet skal kun brukes i kombinasjon med annet kompatibelt PBA i henhold til farene de aktuelle arbeidene medfører. Bruker må kontrollere at hjelmenes elektriske grenser tilsvarer den nominelle spenningen som forventes å opptre under bruk. Isolerende hjelmer bør ikke brukes i situasjoner der det er fare for at de isolerende egenskapene delvis kan reduseres.

Vi anbefaler følgende uvex utstyr/reservedeler:

Modell/utførelse	Best.nr	Modell/utførelse	Best.nr
6-pkt. innenutstyr uvex pheos	9760 000	Innvendig utstyr uvex pheos IES	9772 001
Sveiselær uvex pheos	9760 005	Trepunkts-hakereim	9790 021
Ansiktsskjerm	9725/26/27/90	Hakereim i lær (ikke uvex pheos IES)	9790 005

Tilpasning:
For at hjelmen skal sitte best mulig, må du stille inn riktig hodestørrelse. Still inn det åpne nakkebåndet som er med i leveransen på din hodestørrelse ved at du fører den høyre enden til den ønskete bredden gjennom begge sløyfene i det venstre båndet. Hurtiglukkingen til uvex fester seg selv. Hjelmens høyde kan du nå stille inn med de to bakre festene. Sett de to festene i hullene i den neste posisjonen. For å åpne og justere nakkebåndet trykker du begge mellomstykkene på den venstre enden parallelt sammen med tommelen og pekefingeren. Hvis hjelmen er utstyrt med et dreiehjul, kan du stille inn hodestørrelsen med det. Den høyre enden kan nå forskyves. På begge sider av hodebåndet befinner det seg festemuligheter for en hakereim i lær. For å feste hakereimen i lær hekter du hempene fast i "T"-festene i hodebåndet. Se siste side for anvisninger for feste av trepunkts –hakereimen.

Sikkerhet/vedlikehold/kontroll/sjekk før bruk:
Endringer i hjelmskallet eller bruk av feil utstyr inne i hjelmen påvirker sikkerhetsfunksjonen til verne-hjelmen fra uvex. Kontroller jevnlig om du ser skader på hjelmen og kontroller om utstyret inne i hjelmen er godt festet til hjelmskallet. Hvis hjelmen har vært utsatt for sterke slag eller støt eller man har oppdaget mangler ved hjelmen, må vernehjelmen ikke under noen omstendigheter benyttes. Foreta en nøye visuell kontroll før hver bruk. Oppdages mekaniske eller kjemiske skader eller små sprekker, bør hjelmen ikke brukes lenger. I tvilstilfeller skal hjelmen destrueres. Bruker du en pheos E-hjelm, kontroller at de elektriske grensene for hjelmen tilsvarer den nominelle spenningen som forventes å opptre under bruk.

Oppbevaring:
For første gangs bruk og mellom hver bruk bør hjelmen oppbevares i en passende boks eller beholder. Hjelmen skal ikke utsettes for press eller oppbevares nært varmekilder. Vernehjelmen må oppbevares i romtemperatur i et tørt rom (20 ± 15) °C. Man må unngå at hjelmen utsettes for sterk solstråling (Hjelmen må f. eks. ikke oppbevares på hattehyllen i bilens bakvindu)!

Rengjøring:
Alle plastdeler kan vaskes med vann og husholdningssåpe.
Desinfisering:
Hele hjelmen kan desinfiseres med milde, alminnelige desinfeksjonsmidler. Ta kontakt med uvex hvis du er i tvil.

Aldring/forfallstid:
Alt material, det være seg stål, aluminium, plast osv. utsettes for aldring. Aldring er nedbrytning av mekaniske egenskaper, som forårsakes av mekanisk belastning, miljøpåvirkning, som f. eks. luftforurensning, kjemikalier eller forsterket påvirkning av UV-stråler. I følge moderne teknikk anbefales det at man skifter ut termoplastiske hjelmer etter 4-5 år (beregnet fra produksjonsdatoen).

Transport:
Til transport må du benytte originalemballasjen fra uvex eller en fuktighetsavvisende emballasje. Alle vernehjelmer fra uvex har et typekontrollsertifikat fra en godkjent kontrollinstans.

Sertifisert av:
INSPEC International Ltd. 56 Leslie Hough Way, Salford, Greater Manchester, M6 6AJ, UK.
Notified body number 0194.

(GB) Instruction manual in accordance with EN 397 for the safety helmet uvex pheos/uvex pheos IES

Thank you for the trust you have shown by choosing our high quality product.
Please read the instruction manual thoroughly so that you can enjoy our product for a long time to come.

uvex pheos
1 Helmet shell
2 Height-adjustable 6-point textile suspension harness
3 Head strap
4 Adapter for ear and face protection
5 Head torch adaptor
6 Cable guide adaptor
7 Attach anchors without openings to the front brackets

uvex safety helmets increase workplace safety. They protect the wearer from head injuries when danger arises through falling or oscillating objects. uvex assures, through the marking of the safety helmets in accordance with EN 397, the standard as stipulated by Annex II of the EC Directive 89/686/EEC and the harmonized European standards for the import or the production of the aforementioned uvex safety helmet.

You can find the following markings on the helmet:
1/00 = manufacture date, divided into quarter and production year
uvex = Manufacturer
51–61 cm = Head circumference with a thumb fastener, quick-release fastener
55–61 cm = Head circumference with a thumb fastener for uvex pheos IES
pheos = Type designation
CE = CE mark
HD-PE/PA/PP = used material
EN 397 = Number of the European standard Additional specifications:

Additional requirement:
–30°C = Stability at very low temperatures (HD-PE), helmet offers protection down to –30°C
MM = Helmet intended for use with molten metal (e.g. in foundries).

Marking and additional requirements for uvex pheos E:
△ = Working on low voltage installations according EN 50365
Class 0 = for installations with nominal voltage up to AC 1000 V and DC 1500 V
oooo = Serial- / Batch no.
1000 V = Electrical nominal voltage

The electrically insulated helmet cannot be used alone, and it is necessary to use other insulating protective equipment, according to the risk involved in the work. The user has to check that the electrical limits of the helmets correspond to the nominal voltage that is likely to encounter during use. Insulating helmets should not be used in situations where there is a risk which could partially reduce its insulating properties.

We recommend the following uvex accessories/spare parts:

Model/type	Order No.	Model/type	Order No.
6-point interior trim uvex pheos	9760 000	uvex pheos IES interior	9772 001
Leather perspiration band uvex pheos	9760 005	Forked chinstrap	9790 021
Face visors	9725/26/27/90	Leather chinstrap (not uvex pheos IES)	9790 005

Adjustment:
With the proper setting of the head circumference you can ensure the optimal fit of the helmet. Set the open neck halter, that, when delivered, is open, to your head circumference by feeding the right end through both loops of the left halter until you have the desired circumference. The uvex quick-release fastener automatically locks into place. The wearing height can be adjusted in two steps with the two rear anchors. For this, change the holes of both anchors in the next position of the hook. In order to open and adjust the neck halter please press both pins of the left end together in a parallel manner using your thumb and index finger. If a thumb wheel is fitted, please adjust the desired head size using this. The right end can now be adjusted as one wants. On both sides of the head strap there are retainers where one can fasten the leather chinstrap. For attaching the leather chinstraps clip the hanger of the chinstrap into this "T" - shaped retainers of the head strap. For attaching the forked chinstrap see pictures on the last side.

Safety/Maintenance/Inspection/Examination before use:
Changes to the helmet shell or using incorrect interior trim impair the safety functions of the uvex safety helmet. Check the helmet on a regular basis for noticeable damage and ensure that the link between interior trim and helmet shell is correctly connected. Safety helmets are definitely not allowed to be used after heavy blows or shocks have been absorbed as well as when defects have been detected. Before each use, a careful visual examination shall be made. If mechanical or chemical damages or slight cracking are detected, helmets should not be used. In case of doubt, the helmet shall be destroyed. In case using a pheos E helmet, check that the electrical limits of the helmets correspond to the nominal voltage that it is likely to encounter during use.

Storage:
Before first use and between successive uses the helmet should be stored in a suitable box or container. They should not be compressed or stored close to any source of heat. Safety helmets are to be stored in dry places at room temperature (20 ± 15 °C), strong solar radiation should be avoided (e.g. do not store the safety helmet on the rear hat shelf of a car)!

Cleaning:
All plastic parts can be cleaned using water and commercially available detergents.

Disinfecting:
The entire helmet can be disinfected with a mild, commercially available disinfectant. In case of doubt, please contact uvex.

Ageing/Expiry date:
Every material, if steel, aluminium, plastic, etc. is subject to an ageing process – also called signs of fatigue. Ageing is the degradation of mechanical properties, provoked by mechanical wear-and-tear, environmental impact such as air pollution, chemicals or heightened exposure to UV rays. It is recommended, according to the current technological stand, that one replaces thermoplastic helmets after 4-5 years (counting from the date of manufacture).

Transport:
The uvex original packaging or a moisture-repelling packaging is to be used as the transport packaging. All uvex safety helmets have a type test certificate of a licensed test centre.

Certified by:
INSPEC International Ltd. 56 Leslie Hough Way, Salford, Greater Manchester, M6 6AJ, UK.
Notified body number 0194.

(P) Manual de instruções conforme EN 397 para o capacete de protecção uvex pheos/uvex pheos IES

Agradecemos a sua confiança por ter optado pelo nosso produto de alta qualidade. Para que possa usufruir durante muito tempo do capacete, pedimos que leia atentamente o manual de instruções.

uvex pheos
1 Casco do capacete
2 Arnês têxtil com 6 pontos de ajuste em altura
3 Fita para a cabeça
4 Adaptador para protectores auriculares e viseira
5 Adaptador para lâmpada
6 Adaptador para guia de cabo
7 Pendurar âncora sem abertura na parte da frente do suporte

Os capacetes de protecção uvex aumentam a segurança no local de trabalho. Protegem o utilizador contra ferimentos na cabeça em caso de perigo por objectos em queda ou suspensos. A uvex assegura através da marcação dos capacetes de protecção conforme EN 397 a execução conforme as normas de acordo com os requisitos essenciais segundo Anexo II da directiva UE 89/686/EWG e das normas europeias harmonizadas na importação ou no fabrico do referido capacete de protecção uvex.

No capacete encontram-se as seguintes marcações:
1/00 = Data de fabrico, dividida em trimestre e ano de fabrico
uvex = Fabricante
51–61 cm = Perímetro da cabeça com fecho rotativo, fecho rápido
55–61 cm = Perímetro da cabeça com fecho rotativo para uvex pheos IES
pheos = Designação do tipo
CE = Marca CE
HD-PE/PA/PP = Matéria-prima utilizada
EN 397 = Número da norma europeia

Requisitos adicionais:
-30° C = Resistência a temperaturas muito baixas (HD-PE)
MM =Capacete para utilização com metal derretido (p. ex. em fundições).

Identificação e requisitos adicionais para o uvex pheos E:
△ = Trabalho sob tensão conforme EN 50365
Class 0 = Apropriado para instalações com uma tensão nominal até AC 1000 V e DC 1500 V
oooo = Nº de séries / nº do lote
1000 V = Tensão nominal eléctrica

Devem ser usados capacetes com isolamento eléctrico em combinação com outros equipamentos de protecção individual (EPI), de acordo com os riscos dos respectivos trabalhos. O utilizador tem de garantir que os limites elétricos dos capacetes correspondem à tensão nominal que provavelmente irá encontrar durante a utilização. Não devem ser usados capacetes com isolamento em situações onde exista o risco que possa reduzir parcialmente as suas propriedades de isolamento.

Recomendamos os seguintes acessórios/peças sobresselentes uvex:

Modelo/Versão	N.o de encomenda	Modelo/Versão	N.o de encomenda
Arnês com 6 pontos de ajuste uvex pheos	9760 000	Equipamento interior uvex pheos IES	9772 001
Banda de suor em pele uvex pheos	9760 005	Correia de queixo de 4 pontos	9790 021
Viseiras de protecção do rosto	9725/26/27/90	Correia de queixo em pele (não uvex pheos IES)	9790 005

Ajuste:
Com o correcto ajuste do perímetro da cabeça consegue o assento ideal do capacete. Ajuste a banda de fixação à nuca, fornecida aberta, para o seu perímetro de cabeça inserindo a extremidade direita através dos dois laços da banda esquerda até obter o perímetro pretendido. O fecho rápido uvex engata autonomamente. Pode ajustar a altura de utilização do capacete através dos dois arneses traseiros. Para isso, coloque ambos os arneses sobres os furos previstos na respectiva próxima posição de engate. Para abrir e ajustar a banda de fixação à nuca pressione paralelamente, com os dedos polegar e indicador, as duas presilhas da extremidade esquerda. Na versão equipada com uma roda, ajuste o tamanho da cabeça através desta. Agora é possível deslocar a extremidade direita. Nos dois lados da banda da cabeça encontram-se encaixes para a fixação de uma correia de queixo em pele. Para a fixação da correia do queixo em pele insira os seus olhais no respectivo encaixe em "T" da banda da cabeça. Encontra o manual para a fixação da correia do queixo de 4 pontos na última página.

Segurança/Manutenção/Verificação/Exame antes de utilização:
As alterações no casco do capacete ou a utilização de um arnês incorrecto diminui a função de segurança do capacete de protecção uvex. Verifique o seu capacete regularmente quanto a danos visíveis e verifique a ligação correcta entre o arnês e o casco do capacete. Após um choque ou impacto forte, assim como no caso de deficiências reconhecidas , os capacetes de protecção não podem ser utilizados em circunstância alguma. Antes de cada utilização, efetue um exame visual cuidadoso. Se forem detetados danos mecânicos ou químicos, ou ligeiras rachadelas, o capacete não deverá ser usado. Em caso de dúvida, o capacete deve ser destruído. Em caso de utilização de um capacete pheos E, certifique-se de que os limites elétricos dos capacetes correspondem à tensão nominal que provavelmente irá encontrar durante a utilização.

Armazenamento:
Antes da primeira utilização e entre utilizações sucessivas, o capacete deve ser armazenado numa caixa ou contentor adequado. Não devem ser comprimidos ou armazenados perto de qualquer fonte de calor. Armazenar o capacete de segurança a temperatura ambiente num local seco (20±15) °C, evitar a radiação solar forte (p. ex. não guardar o capacete de protecção sobre a chapeleira do automóvel)!

Limpeza:
Todas as partes de plástico podem ser lavadas com água e detergentes correntes.

Desinfecção:
Todo o capacete pode ser desinfectado com produtos de desinfecção suaves correntes. Em caso de dúvida pergunte junto à uvex

Degradação/Validade:
Todo o material, seja aço, alumínio, plástico, etc. está sujeito a uma degradação – também denominada fadiga -. A degradação é a perda de características mecânicas devido a carga mecânica, influências ambientais, como p. ex. poluição atmosférica, químicos ou acção reforçada de radiação UV. De acordo com o estado da técnica recomenda-se a substituição de capacetes termoplásticos após 4-5 anos (a partir da data de fabrico)

Transporte:
Como embalagem de transporte deve ser utilizada a embalagem original uvex ou uma embalagem resistente à humidade. Todos os capacetes de protecção uvex dispõem de um certificado de inspecção de tipo reconhecido por um laboratório de ensaio acreditado.

Certificado por:
INSPEC International Ltd. 56 Leslie Hough Way, Salford, Greater Manchester, M6 6AJ, UK.
Notified body number 0194.

(S) Bruksanvisning enligt EN 397 för skyddshjälmen uvex pheos/uvex pheos IES

Vi tackar för det förtroende du visat genom att välja vår högvärdiga produkt. För att du ska ha glädje av den under så lång tid som möjligt, ber vi dig att läsa igenom bruksanvisningen noga.

uvex pheos
1 Hjälmskal
2 6-punktsinredning, ställbar i höjdled
3 Huvudband
4 Adapter för hörsel- och ansiktsskydd
5 Adapter för lampa
6 Adapter för kablar
7 Häng in spännet utan öppning i hållaren på framsidan

uvex skyddshjälmar ökar säkerheten på arbetsplatsen. De skyddar användaren mot huvudskador vid faror i form av fallande eller pendlande föremål. Genom att märka skyddshjälmarna enligt EN 397 försäkrar uvex ett normerat utförande enligt de grundläggande kraven i bilaga II i EG-direktivet 89/686/EEG och de harmoniserade europeiska normerna vid import eller tillverkning av den nämnda uvex-skyddshjälmen.

Följande information finns på hjälmen:
1/00 = Tillverkningsdatum, uppdelat i kvartal och tillverkningsår
uvex = Tillverkare
51–61 cm = Huvudmått med vridlås, snabblås
55–61 cm = Huvudmått med vridlås för uvex pheos IES
pheos = Typbeteckning
CE = CE-märke
HD-PE/PA/PP = Använt material
EN 397 = Nummer för Europeisk Norm

Övriga krav:
-30° C = Beständighet vid mycket låga temperaturer (HD-PE)
MM = Hjälm för arbeten med smält metall (t.ex. gjuteri).

Märkning och ytterligare krav på uvex pheos E:
△ = Arbeten med spänning enligt EN 50365
Class 0 = Lämpligt för anläggningar med en märkspänning upp till AC 1000 V och DC 1500 V
oooo = Serie-/löpnummer
1000 V = Elektrisk märkspänning

Elektriskt isolerade hjälmar får endast användas i kombination med annan skyddsutrustning som behövs för att uträtta jobbet. Användaren måste kontrollera att hjälmens elektriska begränsningar motsvarar märkspänningen som han sannolikt kan råka ut för under användning. Isolerade hjälmar bör inte användas i situationer där det finns risk för situationer som kan reducera de isolerande egenskaperna.

Vi rekommenderar följande uvex tillbehör och reservdelar:

Modell/utförande	Beställningsnr	Modell/utförande	Beställningsnr
6-punktsinredning uvex pheos	9760 000	Innerutrustning uvex pheos IES	9772 001
Svettband uvex pheos	9760 005	Delad hakrem	9790 021
Ansiktsskydd	9725/26/27/90	Läderhakrem (inte uvex pheos IES)	9790 005

Anpassning:
Med korrekt inställning av huvudmåttet uppnår du en optimal passform för hjälmen. Ställ in det vid leveransen öppna nackbandet på ditt huvudmått genom att föra in den högra änden av bandet genom det vänstra bandets båda stroppar till önskat mått. uvexspännet hakar i automatiskt. Hjälmens höjd kan ställas in med de båda bakre upphängningarna. Haka fast de båda upphängningarna i nästa position. Tryck med tummen och pekfingret parallellt ihop de båda flikarna på den vänstra änden för att öppna och justera nackbandet. Om skyddshjälmen är utrustad med ett vred, ska du istället använda det för att ställa in huvudmåttet. Nu går det att förskjuta den högra änden. På huvudbandets båda sidor finns det fästen för en läderhakrem. Haka fast läderhakremmens öglor i fästena som är märkta med "T". Anvisningen för att fästa den delade hakremmen finns på den sista sidan.

Säkerhet/Underhåll/Kontroll/Kontroll före användning:
Ändringar av hjälmskalet eller användning av felaktig inredning påverkar säkerhetsfunktionen hos uvex-skyddshjälmen negativt. Kontrollera regelbundet att hjälmen inte är skadad och att inredningen sitter fast ordentligt i hjälmskalet. Efter en hård stöt eller ett hårt slag och vid upptäckta fel får skyddshjälmen absolut inte användas mer. Genomför en noggrann visuell kontroll före varje användning. Om mekaniska skador, kemiska skador eller mindre sprickor upptäcks bör hjälmen inte användas. Om du är osäker ska hjälmen kasseras. Vid användning av en pheos E hjälm, kontrollera att hjälmens elektriska begränsningar motsvarar märkspänningen som sannolikt kan inträffa under användning.

Förvaring:
Före den första användningen och mellan följande användningar bör hjälmen förvaras i en lämplig låda eller behållare. Den bör inte pressas ihop eller förvaras i närheten av några värmekällor. Förvara skyddshjälmen i rumstemperatur (20 ± 15) °C i ett torrt utrymme och undvik att utsätta den för starkt solsken (lägg den till exempel inte på hatthyllan i en personbil)!

Rengöring:
Samtliga plastdetaljer kan rengöras med vatten och vanliga tvättmedel.

Desinfektion:
Hela hjälmen kan desinficeras med ett vanligt, milt desinfektionsmedel. Fråga uvex om du är osäker.

Åldrande och förfallodatum:
Alla material åldras, oavsett om det rör sig om till exempel stål, aluminium eller plast, vilket även kallas för materialutmattning. Åldrande innebär nedbrytning av de mekaniska egenskaperna, framkallade av mekanisk belastning, miljöpåverkan (såsom luftföroreningar) och kemikalier, men även förhöjd påverkan från UV-strålar. Enligt den senaste tekniken rekommenderas att termoplastiska hjälmar ska bytas ut efter 4-5 år (räknat från tillverkningsdatumet).

Transport:
Använd antingen uvex originalförpackning eller en fuktighetsavvisande förpackning som transportförpackning. Alla
uvex skyddshjälmar är försedda med ett intyg som visar att de är typgodkända av ett godkänt provinstitut.

Certifierad av:
INSPEC International Ltd. 56 Leslie Hough Way, Salford, Greater Manchester, M6 6AJ, UK.
Notified body number 0194.

(F) Instructions d'utilisation selon EN 397 pour le casque de protection uvex pheos/uvex pheos IES

Nous vous remercions de nous faire confiance et d'opter pour un produit de qualité. Pour bénéficier le plus longtemps possible de ses avantages, nous vous recommandons de lire attentivement les instructions d'utilisation.

uvex pheos
1 Coque
2 Coiffe 6 points réglables en hauteur
3 Bandeau anti-transpiration
4 Fentes latérales pour protection auditive et du visage
5 Fente avant pour lampe
6 Adaptateur pour introduction de câble
7 Accrocher l'ancrage sans ouverture à l'attache frontale

Les casques de protection uvex améliorent la sécurité sur le lieu de travail. Ils protègent les individus contre les blessures de la tête liées aux chutes d'objets ou aux objets en suspension. Avec l'identification de ses casques de protection selon la norme EN 397, uvex garantit une exécution conforme aux exigences essentielles nommées dans l'Annexe II de la directive européenne 89/686/CEE ainsi qu'aux normes européennes harmonisées pour l'importation ou la fabrication du casque de protection uvex.

Les marquages suivants se trouvent sur le casque :
1/00 = date de fabrication, avec trimestre et année de fabrication
uvex = constructeur
51–61 cm = tour de tête avec fermeture à crémaillère, fermeture rapide
55–61 cm = tour de tête avec fermeture à crémaillère pour uvex pheos IES
pheos = désignation du modèle
CE = Symbole CE
HD-PE/PA/PP = matériau utilisé
EN 397 = numéro de la norme européenne

Exigences supplémentaires :
-30° C = protection contre les chocs jusqu'à -30°C (HD-PE)
MM = Casque de protection contre le métal en fusion (par ex. en atelier de fonderie).

Marquages et exigences supplémentaires pour le uvex pheos E :
△ = travaux sous tension selon EN 50365
Class 0 = adapté à des installations d'une tension nominale pouvant atteindre 1 000 V CA et 1 500 V CC
oooo = numéro de série / de lot
1 000 V = tension électrique nominale

Les casques d'isolation électrique doivent impérativement être utilisés avec d'autres équipements de protection individuelle compatibles adaptés aux risques impliqués par les travaux correspondants. L'utilisateur doit s'assurer que les limites électriques des casques correspondent à la tension nominale à laquelle ils sont susceptibles d'être soumis. Les casques d'isolation électrique ne doivent pas être portés dans des conditions qui pourraient diminuer partiellement leurs propriétés isolantes.

Nous recommandons les accessoires/pièces de rechange uvex suivants :

Modèle/version	N° de commande	Modèle/version	N° de commande
Coiffe 6 points uvex pheos	9760 000	Coiffe intérieure uvex pheos IES	9772 001
Bandeau anti-transpiration uvex pheos	9760 005	Jugulaire type « fourche »	9790 021
Visières de protection du visage	9725/26/27/90	Jugulaire en cuir (pas uvex pheos IES)	9790 005

Ajustement :
Le réglage du tour de tête permet un maintien optimal du casque. Réglez la largeur de la coiffe fournie avec le casque sur votre tour de tête. Pour cela, insérez l'extrémité droite dans les deux boucles de la sangle gauche jusqu'à la largeur désirée. Le dispositif de fermeture rapide uvex s'enclenche de lui-même. La hauteur de port du casque peut être ajustée à l'aide des deux ancres situées à l'arrière : placez ces dernières dans la position d'enclenchement correspondante en les introduisant dans les trous prévus à cet effet. Pour ouvrir et régler la largeur de la coiffe, serrez les deux traverses de gauche entre le pouce et l'index. Si le dispositif est équipé d'une molette, réglez le tour de tête au moyen de cette dernière. L'extrémité droite est alors réglable. Des deux côtés de la sangle de tête à l'arrière se trouvent des crochets destinés à la fixation d'une jugulaire en cuir. Pour fixer cette dernière, accrochez ses œillets sur les crochets « en T » de la coiffe. Vous trouverez en dernière page les instructions de fixation de la jugulaire type « fourche ».

Sécurité/Maintenance/Contrôle/Examen avant l'utilisation :
La modification de la coque ou l'utilisation d'une garniture inappropriée altère la fonction de sécurité du casque de protection uvex. Vérifiez régulièrement que votre casque n'ait pas de dommages visibles et contrôlez la liaison entre la garniture et la coque. Après un coup ou un choc important ou en cas de défauts avérés, les casques de protection ne doivent en aucun cas être réutilisés.
Un examen visuel minutieux doit précéder chaque utilisation. Les casques ne doivent pas être portés si des détériorations mécaniques, chimiques ou de légères fissures sont à constater. En cas de doute, le casque est à détruire. Si un casque pheos E est utilisé, veuillez vous assurer que ses limites électriques correspondent à la tension nominale à laquelle il est susceptible d'être soumis.

Stockage :
Avant la première utilisation et entre les utilisations suivantes, le casque est à conserver dans une boîte ou une caisse adaptée. Les casques ne doivent pas être compressés, ni stockés à proximité d'une source de chaleur.
Conserver les casques de protection à température ambiante dans des locaux secs (20 ± 15) °C, éviter les rayonnements directs du soleil (ne pas entreposer le casque sur la plage arrière d'une voiture par exemple).

Nettoyage :
Toutes les pièces en plastique peuvent être nettoyées à l'eau avec des nettoyants classiques.

Désinfection :
Le casque complet peut être désinfecté avec désinfectants légers classiques. En cas de doute, consultez uvex.

Vieillissement/Dégradation :
Tous les matériaux (acier, aluminium, plastique, etc.) sont soumis au vieillissement et présentent des symptômes de fatigue. La fatigue est l'altération des propriétés mécaniques entraînée par les sollicitations mécaniques, les influences de l'environnement comme la pollution de l'air, les produits chimiques ou l'action des rayons UV. L'état actuel de la technique préconise de remplacer les casques en matériaux thermoplastiques après 4-5 ans (à partir de la date de fabrication).

Transport :
Pour le transport, utilisez l'emballage uvex d'origine ou un emballage qui ne laisse pas pénétrer l'humidité. Tous les casques de protection uvex sont munis d'un certificat d'homologation délivré par un centre de contrôle accrédité.

Certifié par :
INSPEC International Ltd. 56 Leslie Hough Way, Salford, Greater Manchester, M6 6AJ, UK.
Notified body number 0194.

(TR) uvex pheos/uvex pheos IES koruyucu çalışma kaskının EN 397'ye göre kullanım kılavuzu

Yüksek kaliteli ürünümüze karar verirken göstermiş olduğunuz güvene teşekkür ediyoruz. Bu üründen mümkün olduğunca uzun süreli memnun kalmanız için kullanım kılavuzunu dikkatli bir şekilde okumanızı rica ediyoruz.

uvex pheos
1 Kask kılıfı
2 Yükseklik ayarlı 6 noktadan kumaş taşıyıcı bantlar
3 Kafa bandı
4 Kulak ve yüz koruma adaptörü
5 Lamba için adaptör
6 Kablo demeti için adaptör
7 Bağlantıyı açmadan ön taraftaki yuvaya geçirin.

Uvex koruyucu çalışma kaskları, çalışma yerindeki güvenliği artırır. Düşen ya da sallanan cisimler nedeniyle ortaya çıkan tehlikelerde taşıyıcınızı baş yaralanmalarına karşı koruyabilirsiniz. Uvex, koruyucu çalışma kasklarının EN 397'ye göre tescillenmesi sonucu, 89/686/EWG sayılı AB yönetmeliğinin II. eki ve belirtilen uvex koruyucu çalışma kasklarının ithal edilmesi ya da üretilmesi sırasında geçerli olan armonik standartlara göre esas teşkil eden yükümlülüklere uygun olarak, bu modelin standartlara olduğunu garanti etmektedir.

Kask üzerinde aşağıdaki tanımlamaları bulacaksınız:
1/00 = Üretim tarihi, üretildiği yılın ilgili çeyreği ve üretim yılına ayrılmıştır
uvex = Üretici
51–61 cm = Döner kapamalı kafa genişliği, hızlı kapama (mekanizması)
55–61 cm = uvex pheos IES için döner kapamalı kafa genişliği
pheos = Tip tanımlaması
CE = CE İşareti
HD-PE/PA/PP = Kullanılan hammadde
EN 397 = Avrupa Standardı numarası

Ek yükümlülükler:
-30° C = Çok düşük sıcaklıklara karşı dayanıklılık (HD-PE)
MM = Ergimiş metallerde (örneğin dökümhane) kullanım için belirlenmiş kask.

uvex pheos E için tanımlama ve ek talepler:
△ = EN 50365 uyarınca gerilim altında çalışma
Class 0 = AC 1000 V ve DC 1500 V nominal gerilime sahip makineler için uygundur
oooo = Seri numarası / Parti numarası
1000 V = Elektrik nominal gerilimi

Elektrik olarak izolasyon sağlayan kasklar, sadece söz konusu çalışmanın taşıdığı risklere uygun diğer koruyucu giysi donanımları ile bir arada kullanılır. Kullanıcı kaskların kullanım sırasında maruz kalabileceği uygun nominal voltaj elektrik sınırlarını kontrol etmelidir. Riskin izolasyon özelliğini kısmen de olsa azaltacağı durumlarda izolasyonlu kasklar kullanılmamalıdır.

Aşağıdaki uvex aksesuarları/yedek parçalarını öneriyoruz:

Model/sürüm	Sipariş No.	Model/sürüm	Sipariş No.
6 noktalı iç donanım uvex pheos	9760 000	İç donanım uvex pheos IES	9772 001
Kaynaklı deri uvex pheos	9760 005	Çatal çene kayışı	9790 021
Yüz koruma siperleri	9725/26/27/90	Deri çene kayışı (uvex pheos IES hariç)	9790 005

Ayarlanması:
Baş mesafesini doğru şekilde ayarlayarak, kaskın optimum şekilde oturmasını sağlayabilirsiniz. Teslimat sırasında açık olan boyun bandını, sağdaki ucu istediğiniz mesafeye kadar soldaki bandın her iki düğümünden geçirerek baş mesafenize ayarlayın. Uvex hızlı kapama mekanizması kendiliğinden kilitlenir. Kaskın takma yüksekliğini yandaki çıpalarla ayarlayabilirsiniz. Bunun için her iki çıpayı uygun konumdaki öngörülen deliklere geçiriniz. Boyun bandını açmak ve ayarlamak için, baş parmağınız ve işaret parmağınızla soldaki ucun her iki üst kısmını paralel şekilde içeri doğru bastırınız. Bir döner çarklı modelde, istediğiniz baş büyüklüğünü bu parça üzerinden ayarlayınız. Sağdaki uç şimdi kaydırılabilir. Kafa bandının her iki tarafında, bir deri çene kayışının sabitlenmesi için yuvalar bulunmaktadır. Çene kopçalarını deri çene kayışını sabitlemek için bunların kopçalarını kafa bandını "T" kavrama yerlerine geçiriniz. Çatal çene kayışının sabitlenmesi ile ilgili talimatlar son sayfada bulunmaktadır.

Güvenlik/Bakım/Kontrol/Kullanmadan önce kontrol:
Kask kılıfındaki değişiklikler ya da yanlış bir iç donanımın kullanılması, uvex koruyucu çalışma kaskının güvenlik fonksiyonunu kısıtlar. Kaskınıza düzenli olarak dışarıdan görülebilen hasar kontrolü yapın ve iç donanım ve kask kılıfının doğru şekilde sabitlenip sabitlenmediğini kontrol edin. Güçlü bir çarpma ya da vurma etkisinden sonra ve kusurlar belirlenmesi durumunda, koruyucu çalışma kaskları kesinlikle kullanılmamalıdır. Her kullanımdan önce dikkatli gözle kontrol yapılmalıdır. Eğer herhangi bir mekanik veya kimyasal hasar veya basit bir çatlak fark edilirse, kask kullanılmamalıdır. Herhangi bir şüphe durumunda, kask yok edilmelidir. Bir pheos E kask kullanılması durumunda, kaskların kullanım sırasında maruz kalabileceği uygun nominal voltaj elektrik sınırlarını kontrol ediniz.

Depolama:
İlk kullanımdan önce ve sonraki kullanımlar arasında, kask uygun bir kutuda veya konteynerde saklanmalıdır. Sıkıştırılmamalıdır veya herhangi bir ısı kaynağına yakın depolanmamalıdır. Koruyucu çalışma kaskını, oda sıcaklığındaki kuru bölümlerde depolayın (20 ± 15) °C, aşırı güneş ışınlarından kaçının (Örn; koruyucu kaskı binek araçtaki pandizotta bırakmayın)!

Temizlik:
Tüm plastik parçalar, su ve piyasada bulunan yıkama maddeleriyle temizlenebilir.

Dezenfekte etme:
Komple kask, yumuşak, piyasada bulunan dezenfeksiyon maddeleri ile dezenfekte edilebilir. Şüphelenmeniz durumunda uvex'e danışın.

Eskime/Geçerlilik süresi:
Çelik, alüminyum, plastik, vb fark etmeksizin her malzeme, yorgunluk belirtileri olarak da adlandırılan bir eskimeye maruz kalır. Eskime; mekanik yüklenme, Örn; hava kirliliği, kimyasal maddeler ya da güçlü kızıl ötesi ışın etkileri gibi çevre etkilerinin neden olduğu mekanik özelliklerin kaybedilmesidir. Gelinen teknik seviyeye göre, termo plastik kaskları 4-5 yıl (üretim tarihinden itibaren hesaplanmıştır) sonra değiştirmenizi öneriyoruz.

Taşıma:
Taşıma ambalajı olarak, uvex orijinal ambalajı ya da nem boşaltıcı bir ambalaj kullanılmalıdır. Tüm uvex koruyucu çalışma kaskları, kabul edilmiş bir kontrol merkezinin tip kontrol belgesine sahiptir.

Sertifikasyon kuruluşu:
INSPEC International Ltd. 56 Leslie Hough Way, Salford, Greater Manchester, M6 6AJ, UK.
Notified body number 0194.

(FIN) uvex pheos/uvex pheos IES-suojakypärä – standardin EN 397 mukainen käyttöohje

Kiitämme luottamuksestasi valitessasi korkealuokkaisen tuotteemme. Jotta tuotteesta olisi sinulle mahdollisimman pitkään iloa, pyydämme sinua lukemaan käyttöohjeen huolellisesti.

uvex pheos
1 Kypärän kuori
2 Korkeudeltaan säädettävä 6-pistekiinnitys
3 Päänauha
4 Kiinnitys kuulo- ja kasvosuojalle
5 Kiinnitys lampulle
6 Kiinnitys johdolle
7 Asenna reiättömät kiinnikkeet otsanpuoleisiin pidikkeisiin

uvex-suojakypärät lisäävät turvallisuutta työpaikalla. Ne suojaavat käyttäjän päätä vaaratilanteissa putoavilta tai heiluvilta esineiltä. uvex-suojakypärässä oleva EN 397 mukainen merkintä varmistaa, että sen malli on standardien mukainen vastaten EY-direktiivin 89/686/ETY liitteen II ja harmonisoitujen eurooppalaisten standardien vaatimuksia mainitun uvex-suojakypärän tuonnin ja valmistuksen suhteen.

Löydät kypärästä seuraavat merkinnät:
1/00 = Valmistuspäiväys, eritelty valmistusvuoden ja –neljänneksen mukaan
uvex = valmistaja
51–61 cm = päänympärys, ruuvikiinnitys, pikakiinnitys
55–61 cm = päänympärys, ruuvikiinnitys, uvex pheos IES
pheos = tyyppimerkintä
CE = CE-merkintä
HD-PE/PA/PP = käytetty valmistusaine
EN 397 = eurooppalaisen standardin numero

Lisävaatimukset:
-30 °C = kestävyys erittäin matalissa lämpötiloissa (HD-PE)
MM = Kypärä on tarkoitettu suojaamaan sulalta metallilta (esim. valimoissa).

uvex pheos E -kypärän merkinnät ja lisävaatimukset:
△ = jännitetyöt standardin EN 50365 mukaan
Class 0 = sopii kohteisiin, joissa nimellisjännite on vaihtovirralla enintään 1 000 V ja tasavirralla 1 500 V
oooo = sarja-/eränumero
1000 V = sähkön nimellisjännite

Sähköä eristäviä kypäriä saa käyttää vain yhdessä muiden sellaisten yhteensopivien henkilösuojainten kanssa, jotka ovat kulloiseenkin työhön liittyvien riskien mukaisia. Käyttäjän täytyy tarkistaa, että kypärien sähkörajoitukset vastaavat todennäköisesti käytön aikana esiintyvää nimellisjännitettä. Eristäviä kypäriä ei saa käyttää tilanteissa, joihin sisältyy niiden eristäviä ominaisuuksia osittain heikentäviä riskejä.

Suosittelemme seuraavia uvex-lisä- tai varaosia:

Malli/valmistustapa	Tilauksen no:	Malli/valmistustapa	Tilauksen no:
6-pistepäälakinauhat uvex pheos	9760 000	Päälakinauhat uvex pheos IES	9772 001
Hikinauha uvex pheos	9760 005	Haarakkeinen leukahihna	9790 021
Visiirit	9725/26/27/90	Nahkainen leukahihna (ei uvex pheos IES)	9790 005

Säätäminen:
Päänympäryksen oikealla säädöllä saat kypärän istumaan optimaalisesti. Säädä toimituksen mukana avoimena tullut niskahihna pääsi ympärysmittaan sopivaksi siten, että viet oikean pään vasemman hihnan molempien lenkkien läpi haluamaasi pituuteen. uvex-pikakiinnitys lukittuu itsestään. Voit säätää kypärän pitokorkeutta kummankin takakiinnittimen avulla. Aseta kummatkin kiinnittimet niille tarkoitettujen reikien kautta seuraavaan lukitusasentoon. Kun haluat avata tai säätää niskahihnaa, paina peukalolla ja etusormella vasemman pään molemmat liittimet yhteen. Ruuvivarustuksessa säädä haluttu päänympärys ruuvilla. Oikea pää on nyt liikuteltavissa. Päänauhan molemmilla puolilla on kiinnityskohdat nahkaiselle leukahihnalle. Kiinnitä nahkainen leukahihna silmukoistaan päänauhan sitä varten tarkoitettuihin T-kiinnikkeisiin. Haarakkeisen leukahihnan kiinnitysohje on viimeisellä sivulla.

Turvallisuus/huolto/tarkastus/tarkistus ennen käyttöä:
Kypärän kuoreen tehdyt muutokset tai vääränlaisen sisävarustuksen käyttö vaarantaa uvex-suojakypärän turvallisuuden. Tarkasta säännöllisesti, ettei kypärässäsi ole näkyviä vaurioita ja että päälakinauhat ja kypärä on liitetty oikein. Mikäli suojakypärään on osunut voimakas töytäisy tai isku, tai siinä on puutteita, ei sitä saa missään tapauksessa enää käyttää. Ennen jokaista käyttökertaa täytyy tehdä huolellinen silmämääräinen tarkistus. Jos kypärässä on mekaanisia tai kemiallisia vaurioita tai vähäisiä halkeamia, kypärää ei saa käyttää. Epävarmoissa tapauksissa kypärä tuhotaan. Kun käytetään pheos E -kypärää, varmista, että kypärien sähkörajoitukset vastaavat todennäköisesti käytön aikana esiintyvää nimellisjännitettä.

Säilytys:
Ennen ensimmäistä käyttökertaa ja peräkkäisten käyttökertojen välillä kypärää pitää säilyttää sopivassa laatikossa tai säiliössä. Niitä ei saa puristaa tai säilyttää minkään lämmönlähteen lähellä. Suojakypärä on säilytettävä kuivassa ja lämpimässä paikassa ja suojattava auringonvalolta (20 ± 15) °C (älä esim. jätä suojakypärää auton hattuhyllylle)!

Puhdistus:
Kaikki muoviosat voi puhdistaa vedellä ja tavallisilla pesuaineilla.

Desinfiointi:
Koko kypärän voi desinfioida tavallisilla miedoilla desinfiointiaineilla. Ota yhteyttä uvexiin epäselvissä tapauksissa.

Vanheneminen/viimeinen käyttöajankohta:
Jokaiseen materiaaliin, oli se sitten terästä, alumiinia, muovia jne., vaikuttaa vanheneminen, jota nimitetään myös väsymisilmiöksi. Vanheneminen on mekaanisten ominaisuuksien huonontumista, mikä johtuu mekaanisesta rasituksesta, ympäristövaikutuksista, kuten esim. ilman likaantumisesta, kemikaaleista tai myös UV-säteiden voimistuneesta vaikutuksesta. Uusimman tekniikan mukaisesti termoplastiset kypärät suositellaan vaihdettavaksi 4-5 vuoden jälkeen (valmistuspäivämäärästä laskettuna).

Kuljetus:
Kuljetuspakkauksena on käytettävä uvex-alkuperäispakkausta tai kosteutta hylkivää pakkausta. Kaikilla uvex-suojakypärillä on virallisen tarkastuspaikan tyyppitarkastustodistus.

Sertifioija:
INSPEC International Ltd. 56 Leslie Hough Way, Salford, Greater Manchester, M6 6AJ, UK.
Notified body number 0194.

(I) Istruzioni per l'uso secondo la norma EN 397 per l'elmetto antinfortunistico uvex pheos/uvex pheos IES

Vi ringraziamo per la fiducia che ci avete accordato scegliendo l'alta qualità del nostro prodotto. Per beneficiare il più a lungo possibile dei vantaggi offerti dagli elevati standard qualitativi di questo articolo, vi preghiamo di leggere attentamente le istruzioni per l'uso.

uvex pheos
1 Calotta
2 Cinghie in tessuto regolabili in altezza in 6 posizioni
3 Fascia per la testa
4 Adattatore per protezioni auricolari e del viso
5 Adattatore per torcia
6 Adattatore per guida del cavo
7 Fissare i ganci senza apertura al supporto frontale

Gli elmetti antinfortunistici uvex aumentano la sicurezza sul luogo di lavoro, proteggendo chi li indossa da lesioni al capo in caso di pericoli dovuti alla caduta di oggetti o a carichi sospesi. La uvex garantisce, mediante il marchio degli elmetti antinfortunistici in conformità alla norma EN 397, che il prodotto è stato costruito nel rispetto dei requisiti fondamentali previsti dall'Allegato II della direttiva CE 89/686/EWG e dalle norme europee armonizzate per l'importazione o la produzione del suddetto elmetto antinfortunistico uvex.

L'elmetto riporta le seguenti indicazioni:
1/00 = data di produzione, distinta in trimestre e anno di fabbricazione
uvex = costruttore
51–61 cm = circonferenza testa con chiusura a rotazione, chiusura rapida
55–61 cm = circonferenza testa con chiusura a rotazione, per uvex pheos IES
pheos = denominazione del modello
CE = Marchio CE
HD-PE/PA/PP = materia prima utilizzata
EN 397 = numero della norma europea

Requisiti supplementari:
-30° C = resistenza a temperature molto basse (HD-PE)
MM = Casco concepito per l'impiego con metallo fuso (ad es. fonderia).

Identificativo e requisiti supplementari per uvex pheos E:
△ = lavori sotto tensione in base a EN 50365
Class 0 = idoneità per impianti con una tensione nominale fino a CA 1000 V e CC 1500 V
oooo = numero di serie / lotto
1000 V = tensione elettrica nominale

Gli elmetti isolati elettricamente vanno impiegati solo in combinazioni con altri equipaggiamenti di protezione personale compatibili, in base ai rischi dei lavori in oggetto. L'utente deve verificare che i valori elettrici limite degli elmetti corrispondano alla tensione nominale normalmente disponibile durante l'uso. Gli elmetti isolati elettricamente non devono essere impiegati in situazioni di rischio che potrebbero parzialmente ridurne le proprietà di isolamento.

Raccomandiamo i seguenti accessori/ricambi uvex:

Modello/variante	Codice	Modello/variante	Codice
Bardatura interna a 6 punti uvex pheos	9760 000	Dotazione interna di uvex pheos IES	9772 001
Fascia antisudore in pelle antisudore uvex pheos	9760 005	Sottogola a forcella	9790 021
Visiere	9725/26/27/90	Sottogola di pelle (no uvex pheos IES)	9790 005

Regolazione:
Con la giusta regolazione della circonferenza della testa, potrete indossare l'elmetto nel modo ottimale. Regolate la fascia che protegge la nuca, che viene fornita aperta, secondo la misura della vostra testa, infilando l'estremità destra tra i due passanti della fascia sinistra e portandola fino alla larghezza desiderata. La chiusura rapida uvex si chiude automaticamente ad incastro.
Potete regolare l'altezza dell'elmetto tramite i due elementi di fissaggio posteriori. A tale scopo è necessario incastrarli in posizione, facendoli passare attraverso gli appositi fori.
Per aprire e regolare la fascia che protegge la nuca, premete con il pollice
e l'indice i due archetti dell'estremità sinistra, tenendoli insieme e paralleli. Se è presente una rotellina, regolare con quella la misura della testa. Ora è regolabile l'estremità destra. Su ambedue i lati della fascia per la testa si trovano degli agganci per fissare un sottogola di pelle. A tale scopo, agganciare gli occhielli del sottogola di pelle agli appositi attacchi a "T" nella fascia per la testa. Le istruzioni per il fissaggio del sottogola a forcella si trovano nell'ultima pagina.

Sicurezza/manutenzione/controlli/ispezione prima dell'uso:
Apportare modifiche al corpo esterno dell'elmetto o utilizzare un equipaggiamento interno scorretto compromette la funzione protettiva dell'elmetto antinfortunistico uvex. Controllate con regolarità il vostro elmetto per individuare eventuali danni visibili, e verificate che l'equipaggiamento interno sia allacciato correttamente al corpo esterno dell'elmetto. A seguito di un forte urto o dopo aver subito un forte colpo, nonché in presenza di danni evidenti e riconoscibili, gli elmetti protettivi non dovranno più essere in nessun caso ulteriormente utilizzati. Prima di ogni utilizzo è necessario effettuare un attento controllo visivo. Se sono presenti danneggiamenti meccanici o chimici oppure si rilevano piccole crepe, non utilizzare gli elmetti. In caso di dubbio, smontare e smaltire l'elmetto. Se si utilizza un elmetto pheos E, verificare che i valori elettrici limite corrispondano alla tensione nominale normalmente disponibile durante l'uso.

Stoccaggio:
Prima del primo utilizzo e fra un utilizzo e l'altro, l'elmetto deve essere conservato in una scatola o contenitore appropriato. Non comprimere gli elmetti, né conservarli vicino a fonti di calore. Conservare gli elmetti antinfortunistici a temperatura ambiente in luoghi asciutti (20 ± 15) °C; evitare la forte esposizione ai raggi solari (per es. non collocare l'elmetto protettivo sulla cappelliera dell'automobile)!

Pulizia:
Tutte le parti in plastica possono essere pulite con acqua e con i detersivi comunemente disponibili in commercio.

Disinfezione:
L'elmetto può essere disinfettato in ogni sua parte con disinfettanti delicati, comunemente disponibili in commercio. In caso di dubbi, si prega di richiedere informazioni alla uvex.

Usura/durata massima:
Qualsiasi materiale, che si tratti di acciaio, alluminio, plastica, ecc. è soggetto all'invecchiamento, anche detto fenomeno di usura. L'invecchiamento è la progressiva perdita delle caratteristiche meccaniche, dovuta ai carichi meccanici, agli influssi dell'ambiente esterno, quali per es. l'inquinamento atmosferico, gli agenti chimici, o anche l'effetto prolungato dei raggi UV. Allo stato attuale delle conoscenze tecniche si consiglia di sostituire gli elmetti termoplastici dopo 4-5 anni (conteggiati dalla data di produzione).

Trasporto:
Come imballaggio per il trasporto si dovrà utilizzare l'imballaggio originale uvex, oppure un imballaggio che ripari il prodotto dall'umidità. Tutti gli elmetti antinfortunistici uvex sono provvisti della certificazione del tipo, rilasciata da un ente certificatore riconosciuto.

Certificato da:
INSPEC International Ltd. 56 Leslie Hough Way, Salford, Greater Manchester, M6 6AJ, UK.
Notified body number 0194.

(NL) Gebruiksaanwijzing volgens EN 397 voor de werkhelm uvex pheos/uvex pheos IES

Wij danken u voor het vertrouwen en de beslissing dat u ons hoogwaardige product hebt gekocht. Om zolang mogelijk plezier ervan te hebben, verzoeken wij u de gebruiksaanwijzing zorgvuldig door te lezen.

uvex pheos
1 Helmschaal
2 In hoogte verstelbare 6-punts-textieldraagbandjes
3 Hoofdband
4 Adapter voor gehoor- en gezichtsbescherming
5 Adapter voor lamp
6 Adapter voor bedrading
7 Anker zonder opening in houder aan kopzijde hangen

uvex-werkhelmen verhogen de veiligheid op de werkplek. Zij bieden bescherming tegen hoofdletsel bij gevaren door vallende of zwaaiende voorwerpen. uvex garandeert door markering van de werkhelmen volgens EN 397 de juiste uitvoering overeenkomstig de fundamentele eisen volgens Bijlage II van de EG-Richtlijn 89/686/EEG en de geharmoniseerde Europese normen bij het importeren of produceren van genoemde uvex-werkhelm.

De volgende markeringen vindt u op de helm:
1/00 = Productiedatum, onderverdeeld in kwartaal en productiejaar
uvex = Producent
51–61 cm = Hoofdbreedte met draaisluiting, snelsluiting
55–61 cm = Hoofdbreedte met draaisluiting voor uvex pheos IES
pheos = Typeaanduiding
CE = CE-markering
HD-PE/PA/PP = Gebruikt materiaal
EN 397 = Nummer van de Europese norm

Aanvullende eisen:
-30° C = Bestendigheid tegen zeer lage temperaturen (HD-PE)
MM = Helm ontworpen voor gebruik met gesmolten metaal (bijv. gieterij).

Markering en aanvullende eisen voor de uvex pheos E:
△ = Werken onder spanning conform EN 50365
Class 0 = Geschikt voor installaties met een nominale spanning tot AC 1000 V en DC 1500 V
oooo = Serie- / partijnummer
1000 V = Elektrische nominale spanning

Elektrische isolerende helmen mogen uitsluitend worden gebruikt in combinatie met een compatibel PBM, dat geschikt is voor de risico's van de betreffende werkzaamheden. De gebruiker dient te controleren of de elektrische grenswaarden van de helmen geschikt zijn voor de nominale spanningen die tijdens het gebruik waarschijnlijk ontstaan. Geïsoleerde helmen mogen niet worden gebruikt in situaties waarin het risico bestaat dat de isolerende eigenschappen worden beperkt.

Wij bevelen de volgende uvex-accessoires/reserveonderdelen aan:

Model/uitvoering	Bestelnr.	Model/uitvoering	Bestelnr.
6-punts-binnenuitrusting uvex pheos	9760 000	Binnenuitrusting uvex pheos IES	9772 001
Zweetleer uvex pheos	9760 005	Gespleten kinriem	9790 021
Gezichtsbeveiligingsschermen	9725/26/27/90	Leren kinriem (niet uvex pheos IES)	9790 005

Aanpassing:
Door de juiste instelling van de hoofdbreedte vindt u de optimale positie van de helm. Stel de bij aflevering open nekband in op uw hoofdbreedte, door het rechter uiteinde door beide lussen van de linkerband te leiden totdat u de gewenste breedte hebt bereikt. De uvex-snelsluiting klikt automatisch vast. De draaghoogte van de helm kunt u met de beide achterste ankers instellen. Daarvoor plaatst u de beide ankers in de daarvoor bestemde boringen in de eerstvolgende vergrendelpositie. Voor het openen en afstellen van de nekband drukt u de beide ribben van het linker uiteinde met duim en wijsvinger parallel tegen elkaar. Bij uitvoering met een draaiwiel, moet de gewenste hoofdmaat hiermee worden ingesteld. Het rechter uiteinde kan nu worden verschoven. De hoofdband is aan beide zijden uitgerust met houders voor het bevestigen van een leren kinriem. Voor de bevestiging van de leren kinriem plaatst u de ringen in de daarvoor bestemde "T"-opnames van de hoofdband. De handleiding voor de bevestiging van de gespleten kinriem vindt u op de laatste pagina.

Veiligheid/onderhoud/controle/controle voorafgaande aan het gebruik:
Wijziging van de helmschaal of het gebruik van een onjuiste binnenuitrusting heeft een nadelige invloed op de veiligheid van de uvex-werkhelm. Controleer uw helm regelmatig op zichtbare beschadigingen en controleer of de binnenuitrusting en helmschaal op de juiste manier zijn verbonden. Na een zware stoot of klap en als gebreken worden vastgesteld, mogen werkhelmen in geen geval meer worden gebruikt. Voor ieder gebruik moet een grondige visuele controle worden uitgevoerd. De helmen mogen niet worden gebruikt bij mechanische of chemische schade of als er kleine scheurtjes te zien zijn. Bij twijfel dient de helm vernietigd te worden. Bij gebruik van een pheos E-helm dient de gebruiker te controleren of de elektrische grenswaarden van de helmen geschikt zijn voor de nominale spanningen die tijdens het gebruik waarschijnlijk ontstaan.

Bewaring:
Voor het eerste gebruik van de helm en als de helm daarna niet wordt gebruikt moet deze in een geschikte kist of verpakking worden opgeborgen. Ze mogen niet in elkaar worden gedrukt of worden bewaard in de buurt van een warmtebron.
Werkhelm bij omgevingstemperatuur in droge ruimte bewaren (20 ± 15) °C, tegen sterke zoninstraling beschermen (bijv. de werkhelm niet op het dashboard in de auto laten liggen)!

Reiniging:
Alle kunststofdelen kunnen met water en in de handel gebruikelijke wasmiddelen worden gereinigd.

Desinfecteren:
De complete helm kan met niet-agressieve, in de handel gebruikelijke desinfectiemiddelen worden gedesinfecteerd. Neem in geval van twijfel contact op met uvex.

Veroudering/vervaldatum:
Elk materiaal, of het nu staal, aluminium, kunststof of een ander materiaal is, is aan veroudering – ook materiaalmoeheid genoemd - onderhevig. Veroudering is de vermindering van de mechanische eigenschappen, veroorzaakt door mechanische belasting, milieuinvloeden, zoals luchtvervuiling, chemicaliën of ook sterke inwerking van UV-stralen. Volgens de huidige stand der techniek raden wij vervanging van de thermoplastische helmen aan na 4-5 jaar (gerekend vanaf productiedatum).

Transport:
Als transportverpakking moet de originele uvex-verpakking of een vochtwerende verpakking worden gebruikt. Alle uvex-werkhelmen zijn door een erkend keuringsinstituut typegekeurd.

Gecertificeerd door:
INSPEC International Ltd. 56 Leslie Hough Way, Salford, Greater Manchester, M6 6AJ, UK.
Notified body number 0194.

(EST) Kasutusjuhend vastavalt EN 397-le kaitsekiirvi uvex pheos/uvex pheos IES jaoks

Täname teid, et usaldasite meid ja otsustasite meie kvaliteetse toote kasuks. Et saaksite tootest võimalikult kaua rõõmu tunda, palume teil kasutusjuhend tähelepanelikult läbi lugeda.

uvex pheos
1 Kiiver
2 Reguleeritavad 6-punkti tekstiilist kanderihmad
3 Peapael
4 Kuulmis- ja nägemiskaitse adapter
5 Lambi adapter
6 Juhtmeviigu adapter
7 Kinnitage ankur laubapoolsesse ilma avata kinnituskohta

uvex kaitsekiivrid parandavad ohutust töökohal. Need kaitsevad kandjat kukkuvatest või pendeldavatest esemetest põhjustatud peavigastuste eest. Tähistades kaitsekiivreid vastavalt EN 397-le kinnitab uvex, et kiivrid on valmistatud vastavalt EÜ direktiivi 89/686/EMÜ lisa II põhinõuele järgides nimetatud uvex'i kaitsekiivrite impordil või tootmisel harmoniseeritud Euroopa standardeid.

Kiivrilt leiate järgmised tähised:
1/00 = valmistamise aeg -,kvartal ja valmistamise aasta
uvex = tootja
51–61 cm = pealaius, pöörd- ja kiirkinnitusega
55–61 cm = pealaius, pöördkinnitusega uvex pheos IES jaoks
pheos = tüübi nimetus
CE = CE-märgistus
HD-PE/PA/PP = kasutatud materjal
EN 397 = Euroopa standardi number

Lisanõuded:
–30 °C = talub väga madalaid temperatuure (HD-PE)
MM = Helmet kasutamiseks sulametalli määratakse (näiteks sulatus).

uvex pheos E märgistus ja lisanõuded:
△ = töötamine elektripaigaldistel vastavalt standardile EN 50365
Class 0 = sobib seadmetele, mille nimipinge on kuni AC 1000 V ja DC 1500 V
oooo = seeria-/partiinumber
1000 V = nimipinge

Elektriisolatsiooniga kiivreid tohib kasutada üksnes koos teiste sobivate isikukaitsevahenditega, vastavalt konkreetse tööga seotud riskidele. Kasutaja peab veenduma, et kiivrite elektripinge taluvus vastab nimipingele, millega kasutaja võib kasutamise ajal kokku puutuda. Isoleeritud kiivreid ei tohi kasutada tingimustes, kus on oht, et isoleerivad omadused võivad väheneda.

Soovitame järgnevaid uvex'i manuseid/varuosi:

Mudel/variant	Tellimisnr	Mudel/variant	Tellimisnr
6-punkti sisemised rihmad uvex pheos	9760 000	Sisevarustus uvex pheos IES	9772 001
Higiiapp uvex pheos	9760 005	Hark-lõuarihm	9790 021
Näo kaitsekatted	9725/26/27/90	Nahk-lõuarihm (ei uvex pheos IES)	9790 005

Reguleerimine:
Kui reguleerite rihmad vastavalt pea ümbermõõdule õigesti välja, istub kiiver optimaalselt. Seadke kuklapael, mis tehasepoolselt on lahti jäetud, oma peaümbermõõdule vastavaks. Selleks tõmmake parempoolne ots läbi vasakpoolse rihma mõlema aasa kuni soovitud pea ümbermõõduni. uvexi kiirlukk fikseerub automaatselt asendisse. Kiivri kandekõrgust saab reguleerida kahe tagumise kinnituse abil. Asetage kinnitused järgmise kinnitusavasse. Kuklarihma avamiseks ja reguleerimiseks suruge pöidla ja nimetissõrmega vasakpoolse otsa mõlemad ühenduslülid paralleelselt kokku. Pöördrattaga variandi puhul reguleerige soovitud pea ümbermõõt selle abil. Nüüd saab parempoolset otsa nihutada. Pearihma mõlemal pool on kohad nahk-lõuarihma kinnitamiseks. Nahk-lõuarihma kinnitamiseks kinnitage selle aasad peapaela ettenähtud T-kinnitustesse. Juhendi hark-lõuarihma kinnitamiseks leiate viimaselt leheküljelt.

Ohutus/hooldus/kontroll/Kontroll enne kasutamist:
Muutused kiivri korpuse juures või valede siserihmade kasutamine mõjutab negatiivselt uvex'i kaitsekiivri ohutust. Kontrollige oma kiivrit regulaarselt nähtavate vigastuste osas ja kontrollige, et kiivri sisemus ja korpus oleksid korralikult ühendatud. Pärast tugevat lööki ning kui märkate kiivri juures puudusi, ei tohi kiivrit enam mingil juhul kasutada. Enne igat kasutuskorda tuleb kiiver põhjalikult üle kontrollida. Ärge kasutage kiivrit, millel on mehaanilised või keemilised kahjustused või väikesed praod. Kahtluste korral tuleb kiiver hävitada. pheos E kiivri puhul peab kasutaja veenduma, et kiivrite elektripinge taluvus vastab nimipingele, millega kasutaja võib kasutamise ajal kokku puutuda.

Säilitamine:
Enne kiivri esimest kasutuskorda ja iga kasutuskorra vahel tuleb kiivrit hoida sobivas karbis või kastis. Kiivrit ei tohi hoida kokkusurutuna ega soojusallikate lähedal. Säilitage kaitsekiivreid kuivades ruumides toatemperatuuril (20 ± 15) °C, vältides tugevat päikesekiirgust (näit. ei tohi kaitsekiivrit säilitada sõiduauto tagaaknal.

Puhastamine:
Kõiki plastist osi saab puhastada vee ja kaubanduses saadaolevate pesuvahenditega.

Desinfitseerimine:
Kogu kiivrit saab desinfitseerida kaubanduses saadaolevate pehmetoimeliste desinfitseerimisvahenditega. Kahtluse korral küsige firmast uvex.

Vananemine/kasutusaja lõppemine:
Iga materjal vananeb, olgu see teras, alumiinium, plastmass vms. Seda nähtust nimetatakse ka materjali väsimiseks. Vananemine tähendab mehhaaniliste omaduste halvenemist. See on tingitud mehaanilisest koormusest, keskkonnamõjudest, näit. õhu saastatus, kemikaalid või tugev UV-kiirte mõju. Tänapäeva tehnilise taseme juures soovitatakse vahetada termoplastilised kiivrid välja 4-5 aasta tagant (arvates valmistamisajast).

Transport:
Transpordipakendiks on uvexi originaalpakend või mõni niiskuskindel pakend. Kõigil uvexi kaitsekiivritel on mõne tunnustatud kontrolliasutuse tüübitunnistus.

Sertifitseeritud asutus:
INSPEC International Ltd. 56 Leslie Hough Way, Salford, Greater Manchester, M6 6AJ, UK.
Notified body number 0194.

LV uvex pheos/uvex pheos IES darba aizsargķiveres lietošanas instrukcija saskaņā ar EN 397 noteikumiem

Mēs pateicamies par jūsu uzticību un to, ka esat izvēlējušies mūsu augstvērtīgu produktu. Lai tā lietošana jums pēc iespējas ilgāk sagādātu prieku, mēs jūs lūdzam uzmanīgi izlasīt šo lietošanas pamācību.

uvex pheos
1 Kiveres čaula
2 Pēc augstuma regulējamas 6 punktu tekstillences
3 Galvas lente
4 Adapteris ausu un sejas aizsardzībai
5 Lampas adapteris
6 Kabeļa kanāla adapteris
7 Iestipriniet enkurus bez atveres priekšpuses stiprinājumā

uvex darba aizsargķiveres paaugstina drošību darba vietā. Tās aizsargā to lietotāju no galvas ievainojumiem, kurus var izraisīt krītoši vai svārstīgie priekšmeti. Ar darba aizsargķiveru apzīmējumiem pēc EN 397 standarta uvex nodrošina normām atbilstošu izpildījumu saskaņā ar ES Direktīvas 89/686/EK II. pielikuma pamatprasībām un harmonizētajām Eiropas normām, importējot vai ražojot augstākminētās uvex darba aizsargķivere.

Uz ķiveres jūs atradīsiet sekojošus apzīmējumus:
1/00 = izlaiduma datums, sadalīts pēc kvartāla un izgatavošanas gada
uvex = ražotājs
51–61 cm = galvas apjomam ar ritena aizdari, ātro aizdari
55–61 cm = galvas apjomam ar ritentiņa aizdari, paredzēts uvex pheos IES
pheos = tipa apzīmējums
CE = CE zīme
HD-PE/PA/PP = izmantotais materiāls
EN 397 = Eiropas normas numurs

Papildprasības:
-30°C = izturība ļoti zemās temperatūrās (HD-PE)
MM = Ķivere izmantošanai ar kausēta metāla tiek noteikts (piemēram, liešanas).

uvex pheos E apzīmējumi un papildus prasības:
△ = darbiem zem sprieguma atbilstoši EN 50365
Class 0 = atbilstošas darbam iekārtās ar nominālo spiegumu līdz AC 1000 V un DC 1500 V
oooo = sērijas / laidiena numurs
1000 V = elektriskais nominālais spriegums

Elektrību izolējošās ķiveres drīkst lietot tikai kombinācijā ar citu personīgo aizsargaprīkojumu, kas atbilst attiecīgo veicamo darbu riska līmenim. Lietotājam ir jāpārliecinās, ka ķiveres elektrodrošības limits atbilst nominālajam spriegumam, ar kādu varētu nākties saskarties lietošanas laikā. Izolējošo ķiveri nedrīkst lietot, ja pastāv risks, kas varētu daļēji mazināt tās izolējošās īpašības.

Mēs iesakām sekojošu uvex piederumus/rezerves daļas:

Modelis/izpildījums	Pasūtījuma Nr.	Modelis/izpildījums	Pasūtījuma Nr.
6 punktu iekšējā furnitūra uvex pheos	9760 000	uvex pheos IES iekšējā apdare	9772 001
Iekšmalas ādas lente uvex pheos	9760 005	Dakšveida zoda siksna	9790 021
Sejas aizsargmaska	9725/26/27/90	Ādas zoda siksna (ne uvex pheos IES)	9790 005

Pielāgošana:
Pareizi uzstādot galvas apjoma izmēru, sasniegsit optimālu ķiveres noturību uz galvas. Pieregulējiet pakauša lenti, kura piegādes laikā nav piestiprināta, galvas apjomam, izvelkot labo galu līdz vēlamajam izmēram caur abām kreisās lentes aussiņām. Uvex ātrā aizdare nofiksējas patstāvīgi. Ķiveres nēsāšanas augstumu var regulēt, izmantojot abus aizmugurējos fiksatorus. Lai to izdarītu, attiecīgi pārvietojiet fiksatorus par vienu pozīcijas atvērumu. Lai pakauša regulēšanas atvienošanai un pārbīdīšanai, lūdzu, saspiediet kopā paralēli ar īkšķi un rādītājpirkstu abus kreisā gala aizsprostus. Aprīkojumā ar pagriežamo ritentiņu noregulējiet vēlamo galvas apjomu ar tā palīdzību. Labais puses gals tagad ir pārbīdāms. Galvas lentes abās pusēs atrodas fiksatori ādas zoda siksnas piestiprināšanai. Lai piestiprinātu ādas zoda siksnu, novietojiet tās cilpas tām paredzētajās galvas lentes „T" veida piestiprināšanas vietās. Dakšveida zoda siksnas piestiprināšanas instrukcija ir sniegta pēdējā lappusē.

Drošība/apkope/pārbaude/Pārbaude pirms lietošanas:
Ķiveres korpusa pārveidošana vai nepareizas iekšējās furnitūras Izmantošana ietekmē uvex darba aizsargķiveres drošības funkciju. Regulāri pārbaudiet savu ķiveri uz redzamiem bojājumiem, kā arī iekšējās furnitūras un ķiveres korpusa pareizu savienojumu. Pēc stipras grūdiena vai trieciena iedarbības, kā arī ar zināmiem defektiem aizsargķiveres nekādā gadījumā nedrīkst izmantot tālāk. Pirms katras lietošanas reizes ir jāveic rūpīga vizuālā pārbaude. Ja tiek konstatēti mehāniski vai ķīmiski bojājumi vai nelielas plaisas, ķiveri lietot nedrīkst. Ja rodas šaubas, ķivere ir jāiznīcina. Lietojot pheos E ķiveri, ir jāpārliecinās, ka ķiveres elektrodrošības limits atbilst nominālajam spriegumam, ar kādu varētu nākties saskarties lietošanas laikā.

Glabāšana:
Pirms pirmās lietošanas reizes un starp lietošanas reizēm ķivere ir jāuzglabā piemērotā kastē vai konteinerā. To nedrīkst saspiest vai uzglabāt siltuma avota tuvumā. Aizsargķiveres glabāt istabas temperatūrā (20 ± 15) °C, sausās telpās, Nepakļaut tiešam saules starojumam (piemēram, neglabāt aizsargķiveri automašīnas aizmugurējā plauktā)!

Tīrīšana:
Visas plastmasas daļas var tīrīt ar ūdeni un tirdzniecībā pieejamiem mazgāšanas līdzekļiem.
Dezinficēšana:
Visu ķiveri var dezinficēt ar vāju, tirdzniecībā pieejamu dezinfekcijas līdzekli. Ja rodas šaubas, lūdzu, vērsties ar jautājumiem pie uvex.

Novecošana/sabrukuma termiņš:
Jebkurš materiāls - tērauds, alumīnijs, plastmasa utt. ir pakļauts novecošanai vai arī, citiem vārdiem, materiāla noguruma pazīmēm. Novecojums ir mehānisko īpašību savājinājums, kas ir izraisīts ar mehānisko slodzi, apkārtējās vides iedarbību, kā, piemēram, gaisa piesārņojums, ķīmikālijas vai arī pastiprināta ultravioletā starojuma iedarbība. Izejot no tehniskā stāvokļa, termoplastiskās ķiveres ieteicams nomainīt pēc 4-5 gadiem (rēķinot no ražošanas datuma).

Transportēšana:
Par pārvadāšanas iepakojumu izmantojams oriģinālais uvex iepakojums vai cits mitruma neuzņēmīgs iepakojums. Visām uvex darba aizsargķiverēm ir kādas atzītas tehniskās kontroles laboratorijas parauga izmēģinājumu veikšanas akts. Sajā

Sertificējusi:
INSPEC International Ltd. 56 Leslie Hough Way, Salford, Greater Manchester, M6 6AJ, UK.
Notified body number 0194.

SK Návod na použitie podľa EN 397 pre pracovnú ochrannú helmu uvex pheos/uvex pheos IES

Ďakujeme Vám za dôveru, že ste sa rozhodli pre náš vysoko kvalitný výrobok. Aby ste z neho mali čo najdlhšie radosť, pozorne si prečítajte návod na použitie.

uvex pheos
1 Miska helmy
2 6 bodové textilné nosné pásiky na prestavenie výšky
3 Náhlavný pás
4 Adaptér na ochranu sluchu a tváre
5 Adaptér pre svietidlo
6 Adaptér pre vedenie kábla
7 Zaveste ukotvenie bez otvoru do čelného držiaka

Pracovné ochranné helmy uvex zvyšujú bezpečnosť na pracovisku. Svojich používateľov chránia pred poraneniami hlavy pri vyskytujúcich sa nebezpečenstvách v dôsledku padajúcich alebo visiacich predmetov. Označením pracovných ochranných heliem podľa EN 397 uvex zabezpečuje prevedenie v súlade s normou podľa základných požiadaviek v Prílohe II Smernice ES 89/686/EWG a harmonizovaných európskych noriem pri dovoze alebo výrobe menovanej pracovnej ochrannej helmy uvex.

Na helme nájdete nasledovné označenia:
1/00 = dátum výroby, rozčlenený na kvartál a rok výroby
uvex = výrobca
51–61 cm = šírka hlavy s otočným uzáverom, rýchlouzáverom
55–61 cm = šírka hlavy s otočným uzáverom pre uvex pheos IES
pheos = typové označenie
CE = označenie CE
HD-PE/PA/PP = použitý materiál
EN 397 = číslo európskej normy

Ďalšie požiadavky:
- 30 °C = odolnosť pri veľmi nízkych teplotách (HD-PE)
MM = Helma je určená na použitie pri práci s taveným kovom (napr. v zlievarni).

Označenie a ďalšie požiadavky na uvex pheos E:
△ = práce pod napätím podľa EN 50365
Class 0 = vhodné pre zariadenia s menovitým napätím do AC 1000 V a DC 1500 V
oooo = sériové číslo/číslo šarže
1000 V = menovité elektrické napätie

Elektricky izolované helmy používajte iba v kombinácii s inými kompatibilnými osobnými ochrannými pomôckami v súlade s rizikami príslušnej práce. Používateľ musí skontrolovať, či elektrické limity heliem zodpovedajú menovitému napätiu, ktoré sa počas používania môže vyskytnúť. Izolované helmy sa nesmú používať v situáciách, kde hrozí riziko čiastočného zníženia izolačných vlastností.

Odporúčame nasledovné príslušenstvo/náhradné diely uvex:

Model/prevedenie	Obj.č..	Model/prevedenie	Obj.č..
6-bodové vnútorné vybavenie uvex pheos	9760 000	Vnútorné vybavenie uvex pheos IES	9772 001
Úseň na potné pásiky uvex pheos	9760 005	4-bodový remienok pod bradu	9790 021
Ochrana tváre	9725/26/27/90	Kožený remienok pod bradu (neplatí pre uvex pheos IES)	9790 005

Prispôsobenie:
So správnym nastavením šírky hlavy dosiahnete optimálne nasadenie helmy.
Pásik na zátyli, ktorý je pri dodávke otvorený, nastavte na vašu šírku hlavy tak, že pravý koniec presuniete až do
želanej šírky cez obidve slučky ľavého pásika. Rýchlouzáver uvex samočinne zapadne. Výšku helmy môžete nastaviť pomocou dvoch zadných spôn. Presuňte obe spony v otvoroch do príslušnej najbližšej aretovacej polohy. Na otvorenie a prestavenie pásika na zátyli palcom a ukazovákom paralelne stlačte obidva okraje ľavého konca. Pri vybavení s otočným kolieskom nastavte želanú veľkosť hlavy pomocou neho. Pravý koniec je teraz posuvateľný. Na obidvoch stranách hlavového pásika sa nachádzajú prvky na upevnenie koženého remienka pod bradu. Kožený remienok pod bradu upevnite zavesením ôk remienka do príslušných spôn „T" hlavového pásika. Návod na upevnenie 4-bodového remienka pod bradu nájdete na poslednej strane.

Bezpečnosť/údržba/kontrola/prehliadka pred použitím:
Zmenenie misky helmy alebo použitie nesprávneho vnútorného vybavenia má negatívny vplyv na bezpečnostnú funkciu pracovnej ochrannej helmy uvex. Pravidelne kontrolujte Vašu helmu, či nie je viditeľne poškodená a preverte správne spojenie vnútorného vybavenia s miskou helmy. Po silnom náraze alebo údere, ako aj pri zistených nedostatkoch sa pracovné ochranné helmy nesmú v žiadnom prípade ďalej používať. Pred každým použitím vykonajte podrobnú vizuálnu prehliadku. Ak zistíte mechanické alebo chemické poškodenia, nesmú sa helmy používať. V prípade pochybnosti sa musí helma zničiť. V prípade použitia helmy pheos E skontrolujte, či elektrické limity heliem zodpovedajú menovitému napätiu, ktoré sa počas používania môže vyskytnúť.

Skladovanie:
Pred prvým použitím a medzi ďalšími použitiami uskladnite helmu vo vhodnom puzdre alebo obale. Nesmie byť stlačená ani uskladnená blízko zdroja tepla. Pracovnú ochrannú helmu skladujte pri izbovej teplote v suchých priestoroch (20 ± 15) °C, zabráňte slnečnému žiareniu (napr. neodkladajte ochrannú helmu na plochu pod zadným sklom osobného motorového vozidla)!

Čistenie:
Všetky plastové časti sa môžu čistiť vodou a bežne predávanými pracími prostriedkami.

Dezinfekcia:
Kompletná helma sa môže dezinfikovať miernymi, bežne predávanými dezinfekčnými prostriedkami. V prípade pochybnosti sa informujte vo firme uvex.

Starnutie/doba preležania:
Každý materiál, či je to oceľ, hliník, plast, atď. podlieha starnutiu, ktoré sa tiež nazýva únava materiálu. Starnutie je odbúravanie mechanických vlastností, vyvolané mechanickým zaťažením, vplyvmi prostredia, ako napr. znečistenie ovzdušia, chemikálie alebo aj zvýšené pôsobenie UV lúčov. Podľa stavu rozvoja techniky sa odporúča termoplastické helmy vymeniť po 4-5 rokoch (počítané od dátumu výroby).

Doprava:
Ako dopravný obal treba použiť originálny obal uvex alebo obal odpudzujúci vlhkosť. Všetky pracovné ochranné helmy uvex majú osvedčenie o typovej skúške niektorej uznávanej skúšobne.

Certifikácia:
INSPEC International Ltd. 56 Leslie Hough Way, Salford, Greater Manchester, M6 6AJ, UK.
Notified body number 0194.

HR Upute za uporabu zaštitne kacige uvex pheos/uvex pheos IES prema odredbi EN 397

Zahvaljujemo na povjerenju koje ste nam ukazali kupovinom našeg visokovrijednog proizvoda. Kako biste što duže mogli uživati u njemu, molimo vas da pažljivo pročitate ove upute za uporabu.

uvex pheos
1 Vanjska površina kacige
2 Tekstilni remenčići za podešavanje visine sa 6 dotičnih točaka
3 Traka za glavu
4 Adapter za štitnike za uši i lice
5 Prilagodnik za lampu
6 Prilagodnik za vodilicu kabela
7 Oklop bez otvora s prednje strane

uvex zaštitne kacige povećavaju zaštitu na radnom mjestu i štite one koji ih nose od mogućih povreda glave prilikom opasnosti izazvanih padom ili njihanjem predmeta. Oznake zaštitnih kaciga prema odredbi EN 397 garancija su da su kacige proizvedene u skladu s osnovnim zahtjevima propisanim u prilogu II odredbe EZ-a 89/686/EWG i s njome usklađenim europskim normama za uvoz ili proizvodnju navedenih zaštitnih kaciga tvrtke uvex.

Na proizvodu se nalaze sljedeće oznake:
1/00 = datum proizvodnje, podijeljen na kvartal i godinu dovršenja
uvex = proizvođač
51–61cm = širina glave sa zatvaračem na okretanje, brzo zatvaranje
55–61 cm = širina glave sa zatvaračem na okretanje za uvex pheos IES
pheos = tipska oznaka
CE = CE-oznaka
HD-PE/PA/PP = korišteni materijal
EN 397 = broj europske norme

Dodatni zahtjevi:
-30° C = postojanost pri vrlo niskim temperaturama (HD-PE)
MM = Kaciga predviđena za primjene koje uključuju taljeni metal (npr. livnica).

Oznake i dodatni uvjeti za uvex pheos E:
△ = rad pod opterećenjem prema EN 50365
Class 0 = prikladno za postavljanje pod nazivnim naponom od 1000 V (izmjenični) i 1500 V (istosmjerni)
oooo = serijski/kataloški broj
1000 V = električni napon

Električki izolirane kacige moraju se koristiti samo uz ostalu opremu za osobnu zaštitu, u skladu s opasnostima vezanima uz radno mjesto. Korisnik mora provjeriti odgovaraju li ograničenja električnog naboja kaciga nazivnom naponu koji bi se mogao pojaviti tijekom uporabe.Izolacijske kacige ne bi se trebale upotrebljavati u opasnim situacijama u kojima bi moglo doći do slabljenja izolacijskih karakteristika kacige.

Preporučujemo sljedeći pribor/rezervne dijelove tvrtke uvex:

Model/izvedba	Narudžba br.	Model/izvedba	Narudžba br.
Unutrašnjost kacige sa 6 dotičnih točaka uvex pheos	9760 000	Unutrašnja oprema za uvex pheos IES	9772 001
Kožni znojnik uvex pheos	9760 005	V-remen za bradu	9790 021
Štitnici za zaštitu lica	9725/26/27/90	Kožnati remen za bradu (nije uvex pheos IES)	9790 005

Namještanje:
Optimalno nalijeganje kacige postiže se pravilnim namještanjem širine glave. Namjestite traku za potiljak, koja je olabavljena prilikom dostave,prema širini vaše glave tako da desnu stranu provučete kroz obje omče na lijevoj strani i zategnete. Brzi zatvarač uvex sam će se zatvoriti. Visinu kacige može se namjestiti pomoću dva stražnja vijka. U tu svrhu oba vijka postavite u predviđene otvore sljedećeg položaja za uglavljivanje. Da biste otvorili i ponovno namjestili traku za potiljak palcem i kažiprstom istovremeno pritisnite oba zatvarača na lijevoj strani trake. Ako je kaciga iznutra opremljena kolutom za namještanje, njime prilagodite kacigu veličini vaše glave. Sad možete pomicati desnu stranu. S obje strane trake za glavu nalaze se prihvatnici za učvršćivanje kožnatog remena za bradu. Da biste učvrstili kožnati remen za bradu, pričvrstite kukice u predviđene T-otvore trake za glavu. Na zadnjoj stranici navedene su upute za pričvršćivanje V-remena za bradu.

Sigurnost/održavanje/testiranje/Provjera prije uporabe:
Promjene na vanjskom dijelu kacige ili uporaba krive unutrašnje opreme smanjuju zaštitnu funkciju kacige tvrtke uvex. Redovito kontrolirajte da li na kacigi ima vidljivih oštećenja, odnosno da li je unutrašnjost kacige pravilno povezana s vanjskim dijelom kacige. Nakon jakog udarca odozgo ili sa strane te pri opaženim nedostacima kacigu ni u kom slučaju ne smijete ponovno koristiti. Prije svake uporabe mora se izvršiti pažljiva vizualna provjera kacige. Ako otkrijete mehanička ili kemijska oštećenja ili mala napuknuća, te kacige odmah prestanite upotrebljavati. U slučaju dvojbi, kacigu treba uništiti. Kod uporabe kacige modela pheos E, provjerite odgovaraju li ograničenja električnog naboja kaciga nazivnom naponu koji bi se mogao pojaviti tijekom uporabe.

Čuvanje:
Prije prve uporabe i između dviju uzastopnih uporaba kacigu treba čuvati u prikladnoj kutiji ili spremniku. Kacige ništa ne smije pritiskati niti se smiju držati blizu izvora topline. Kacigu za zaštitu pri radu čuvajte na sobnoj temperaturi (20±15) °C u suhim prostorima zaštićenim od sunčeve svjetlosti (npr. kaciga se ne smije odlagati na stražnjoj polici za šešire u osobnim vozilima!)

Čišćenje:
Svi umjetni materijali mogu se čistiti vodom i uobičajenim sredstvima za pranje.

Dezinfekcija:
Cijela kaciga se može dezinficirati uobičajenim blagim dizinfekcijskim sredstvima. Ukoliko se nađete u nedoumici, obratite se tvrtki uvex.

Zastarijevanje/propadanje:
Svaki materijal, bilo da se radi o čeliku, aluminiju, plastičnim materijalima, ili drugom, zastarijeva, proces također poznat kao "umaranje" materijala. Zastarijevanje je proces opadanja mehaničkih svojstava materijala prouzrokovan mehaničkim opterećenjem, utjecajima okoline kao što je zagađenost zraka, kemikalijama ili povećanim utjecajem UV-zraka. S tehničkog gledišta kacige je preporučljivo mijenjati svakih 4-5 godina (računajući od datuma proizvodnje).

Transport:
Kacige se transportiraju u originalnoj ambalaži tvrtke uvex ili drugoj ambalaži otpornoj na vlagu. Sve zaštitne kacige tvrtke uvex posjeduju tipsku potvrdu o testiranju izdatu od strane priznate institucije za testiranje proizvoda.

Certifikat izdali:
INSPEC International Ltd. 56 Leslie Hough Way, Salford, Greater Manchester, M6 6AJ, UK.
Notified body number 0194.

LT uvex pheos/uvex pheos IES apsauginio šalmo naudojimo instrukcija pagal EN 397

Dėkojame Jums, kad pasitikite mumis ir pasirinkote mūsų gaminį. Kad šis pasirinkimas Jus ilgai džiugintų, prašome atidžiai perskaityti naudojimo instrukciją.

uvex pheos
1 Šalmo gaubtas
2 Tekstilinis 6 juostelių reguliuojamas vidus
3 Šalmo juosta
4 Universalios angos klausos ir veido apsaugai
5 Universali anga žibintuvėlio tvirtinimui
6 Anga kabeliui išvesti
7 Inkaro be angos įtvirtinimas į priekinį laikiklį

uvex apsauginiai šalmai padidina saugumą darbo vietoje. Jie apsaugo dirbančiuosius nuo pavojaus, kurį gali sukelti krentantys ar švytuojantys daiktai. Pagal EN 397 standartą uvex užtikrina, kad šis uvex apsauginis šalmas gaminamas ir importuojamas laikantis EB direktyvos 89/686 II priedo pagrindinių reikalavimų ir Europos normų.

Šalmo žymėjimas:
1/00 = Pagaminimo data, suskirstyta į ketvirtį ir gamybos metus
uvex = Gamintojas
51–61 cm = galvos dydis reguliuojamas ratuku, greituoju fiksatoriumi
55–61 cm = galvos dydis reguliuojamas ratuku, skirtu „uvex pheos IES"
pheos = Modelio pavadinimas
CE = CE ženklas
HD-PE/PA/PP = naudotos gamybinės medžiagos
EN 397 = Europos normos numeris

Papildomi reikalavimai:
-30 °C = atsparus labai žemoms temperatūroms (HD-PE)
MM = Šalmas naudoti su išlydyto metalo nustatomas (pavyzdžiui, liejimo).

uvex pheos E ženklinimas ir papildomi reikalavimai:
△ = dirbant su el. srovės įtampa pagal EN 50365
Class 0 = pritaikyta iki 1000 V nuolatinės el. srovės įtampos ir 1500 V kintamos el. srovės įtampos įrenginiams
oooo = serijos / partijos numeris
1000 V = nominali elektros įtampa

Šalmas užtikrinantis elektros izoliavimą, naudojamas tik kartu su kitomis pritaikytomis asmens apsaugos priemonėmis atsižvelgiant į atliekamo darbo rizikas. Naudotojas privalo patikrinti, ar šalmo elektrinių parametrų ribos atitinka nominaliąją įtampą, kuri galima naudojimo metu. Izoliuojamųjų šalmų negalima naudoti, kai yra pavojus, kad gali dalinai sumažėti jų izoliacinės savybės.

Rekomenduojame šiuos uvex priedus/atsargines dalis:

Modelis/konstrukcija	Užsakymo Nr.	Modelis/konstrukcija	Užsakymo Nr.
6-iuose taškuose tvirtinama vidinė dalis uvex pheos	9760 000	„uvex pheos IES" vidaus įranga	9772 001
Odinė prakaitą sugerianti juostelė uvex pheos	9760 005	„V" formos smakro dirželis	9790 021
Apsauginis veido skydelis	9725/26/27/90	Odinis smakro dirželis (ne uvex pheos IES)	9790 005

Pritaikymas
Tinkamai sureguliavus šalmo dydį, jis optimaliai priglunda prie galvos. Šalmo dydį sureguliuokite pagal savo galvos dydį, t. y. dešinį šalmo dydžio fiksatoriaus galą norimu ilgiu perverti per abi kairiosios fiksatoriaus juostos kilpas. „Uvex" fiksatorius automatiškai užsifiksuoja. Šalmo aukštį reguliuokite T formos fiksavimo taškais šalmo gale, tvirtindami abu fiksatorius į aukštesnę arba žemesnę poziciją. Jei norite atsegti, nykščiu ir rodomuoju pirštu vienu metu paspauskite tarp kairiosios fiksatoriaus juostos kilpų. Modelyje su reguliuojamuoju ratuku, norimą galvos dydį nustatykite būtent šiuo mechanizmu. Dabar galite stumti arba traukti dešinįjį fiksatoriaus galą. Abiejose galvos juostos pusėse yra laikikliai odiniam smakro dirželiui tvirtinti. Norėdami pritvirtinti odinį smakro dirželį, įkabinkite jo kilpas į tam skirtą galvos juostos „T" formos laikiklį. Instrukciją, kaip tvirtinti „V" formos smakro dirželį, rasite kitame puslapyje.

Saugumas/techninė priežiūra/tikrinimas/patikrinimas prieš naudojimą:
Atlikus kokius nors apsauginio šalmo pakeitimus arba naudojant netinkamą šalmo vidinę dalį sumažėja uvex
šalmo apsauginė funkcija. Reguliariai apžiūrėkite savo šalmą, ar nėra pastebimų pažeidimų, bei tikrinkite, ar šalmo gaubtas tinkamai sujungtas su vidine dalimi. Po stipraus smūgio, taip pat pastebėjus pažeidimų, apsauginį šalmą toliau naudoti draudžiama. Prieš kiekvieną naudojimą atidžiai apžiūrėkite šalmą. Pastebėję mechaninių ar cheminių pažeidimų arba nedidelių įtrūkių, šalmo nenaudokite. Jeigu kyla abejonių, šalmą sunaikinkite. Naudodami „Pheos E" šalmus, patikrinkite, ar jų elektrinių parametrų ribos atitinka nominaliąją įtampą, kuri galima naudojimo metu.

Laikymas:
Kai šalmo nenaudojate, laikykite jį tinkamoje dėžėje ar talpykloje. Šalmo negalima suspausti arba laikyti šalia šilumos šaltinio. Apsauginį šalmą laikykite sausoje patalpoje kambario temperatūroje (20 ± 15) °C, saugokite nuo intensyvių tiesioginių saulės spindulių (pvz., apsauginio šalmo nelaikykite lengvajame automobilyje ant palangės)!

Valymas:
Reguliariai valykite šalmą, dirželius bei kitas sudedamasias dalys su muilu ir drungnu vandeniu.
Dezinfekavimas:
Visą šalmą galima dezinfekuoti švelniomis, įprastomis dezinfekavimo priemonėmis. Jei kyla abejonių, prašome kreiptis į uvex specialistus.

Senėjimas/irimo periodas:
Visos medžiagos – plienas, aliuminis, plastikas ir kt. – sensta. Senėjimas – tai mechaninių savybių praradimas dėl mechaninės apkrovos, aplinkos poveikio, pvz., oro užterštumo, chemikalų ar net tiesioginių UV spindulių poveikio. Remiantis šiandieniniais technikos duomenimis, šalmus po 4-5 metų (nuo pagaminimo datos) rekomenduojame pakeisti.

Transportavimas:
Transportuoti reikia uvex originalioje arba drėgmei atsparioje pakuotėje. Visi uvex apsauginiai šalmai turi pripažintos kontrolės tarnybos modelio patikrinimo pažymėjimą.

Sertifikuota:
INSPEC International Ltd. 56 Leslie Hough Way, Salford, Greater Manchester, M6 6AJ, UK.
Notified body number 0194.

SL Navodila za uporabo po EN 397 za delovno zaščitno čelado uvex pheos/uvex pheos IES

Zahvaljujemo se vam za vaše zaupanje ter da ste se odločili za naš visoko kakovosten proizvod. Da pa boste imeli z njim čimveč veselja, vas prosimo, da skrbno preberete navodila za uporabo.

uvex pheos
1 Lupina čelade
2 Nosilni 6-točkovni pasovi iz tekstila z nastavljivo višino
3 Naglavni pas
4 Adapter za slušno zaščito in zaščito obraza
5 Adapter za svetilko
6 Adapter za napeljavo kabla
7 Zatič brez odprtine pritrdite na sprednjo stran nosilca.

Delovne zaščitne čelade uvex povečajo varnost na delovnem mestu. Zaščitijo vas pred poškodbami glave ob nevarnostih nastalih zaradi padajočih ali nihajočih predmetov. Z oznako delovnih zaščitnih čelad po EN 397 uvex zagotavlja standardom ustrezno izvedbo v skladu s temeljnimi zahtevami iz Priloge II ES-Direktive 89/686/EGS ter harmoniziranih evropskih standardov ob uvozu ali proizvodnji imenovane delovne zaščitne čelade uvex.

Na čeladi najdete sledeče oznake:
1/00 = Datum izdelave, razdeljen v kvartal ter leto izdelave
uvex = Proizvajalec
51–61 cm = Obseg glave z vrtljivo in hitro zaponko
55–61 cm = Obseg glave z vrtljivo zaponko za uvex pheos IES
pheos = Oznaka tipa
CE = CE-znak
HD-PE/PA/PP = Uporabljeni material
EN 397 = Številka evropskega standarda

Dodatne zahteve:
-30° C = obstojnost pri zelo nizkih temperaturah (HD-PE)
MM = Čelada je namenjena za uporabo s staljeno kovino (npr. livarne).

Oznake in dodatne zahteve za čelado tipa uvex pheos E:
△ = delo pri napetosti skladno s standardom EN 50365
Class 0 = primerno za naprave z nazivno napetostjo 1.000 V pri enosmernem toku oz. 1.500 V pri izmeničnem toku
oooo = serijska številka
1.000 V = električna napetost

Električno izolirane čelade se smejo uporabljati samo v kombinaciji z drugo osebno varovalno opremo (OVO), primerno za zaščito pred nevarnostmi, ki se pojavijo pri določenih delih. Uporabnik mora preveriti, ali električne omejitve čelade ustrezajo nazivni napetosti, ki je pričakovana med uporabo. Izolacijske čelade ne smete uporabljati v situacijah, kjer obstaja tveganje, ki bi lahko delno zmanjšalo njene izolacijske lastnosti.

Priporočamo sledečo opremo ter rezervne dele uvex:

Model/izvedba	Št. naročila	Model/izvedba	Št. naročila
6-točkovna notranja oprema uvex pheos	9760 000	Notranja oprema uvex pheos IES	9772 001
Trak proti potenju uvex pheos	9760 005	Viličasti podbradni pašček	9790 021
Zaščitni zasloni za obraz	9725/26/27/90	Usnjeni podbradni pašček (ne za uvex pheos IES)	9790 005

Prilagoditev:
S pravilno nastavitvijo obsega glave dosežete optimalno prilagoditev čelade. Vratni pas, ki je ob dobavi odpet, nastavite na svoj obseg glave tako, da desni konec potegnete do želenega obsega skozi obe zanki levega pasu. Hitra zaponka uvex se sama zaskoči. Višino čelade lahko nastavite s pomočjo dveh vzvodov na zadnji strani, tako da ju namestite v za to predvideni odprtini, pri čemer se morata zaskočiti. Za odpiranje ter nastavitev vratnega pasu s palcem in kazalcem stisnite oba roba levega konca paralelno skupaj. Pri opremi z vrtljivim kolesom nastavite želeni obseg glave takole. Desni konec je sedaj mogoče premikati. Na obeh straneh naglavnega pasu so nastavki za pritrditev usnjenega podbradnega paščka. Za pritrditev usnjenega podbradnega paščka vpnite ušesca v predvidene T-nastavke naglavnega pasu. Navodila za pritrditev viličastega podbradnega paščka najdete na zadnji strani.

Varnost/vzdrževanje/preverjanje/pregled pred uporabo:
Sprememba lupine čelade ali uporaba napačne notranje opreme negativno vplivata na varnostno funkcijo delovne zaščitne čelade uvex. Vašo čelado redno kontrolirajte glede vidnih poškodb ter preverite pravilno povezavo med notranjo opremo ter lupino čelade. Ob močnem sunku ali udarcu kot tudi zaradi ugotovljenih pomanjkljivosti se delovnih zaščitnih čelad na noben način ne sme še naprej uporabljati. Pred vsako uporabo morate opraviti natančen pregled. Če odkrijete mehanske ali kemične poškodbe ali rahle razpoke, čelade ni dovoljeno uporabljati. Če imate dvome, čelado uničite. Pri uporabi čelade pheos E preverite, ali električne omejitve čelade ustrezajo nazivni napetosti, ki je pričakovana med uporabo.

Skladiščenje:
Pred prvo uporabo in med zaporednimi uporabami čelado hranite v primerni škatli ali posodi. Ne smete je stiskati ali hraniti v bližini virov toplote. Delovno zaščitno čelado hranite pri sobni temperaturi v suhih prostorih (20 ± 15) °C, izogibajte se močni sončni svetlobi (npr. ne hranite čelade na polici zadaj v avtu!)

Čiščenje:
Vsi deli iz umetnih snovi se smejo očistiti z vodo ter običajnimi čistili.

Dezinfekcija:
Celotno čelado se sme dezinficirati z blagim, običajnim dezinfekcijskim sredstvom. V primeru dvoma vprašajte uvex.

Staranje/čas propada:
Vsak material, tudi jeklo, aluminij ter umetne snovi itd. je podvržen staranju – imenovanem tudi znaki utrujenosti. Staranje je razpad mehanskih lastnosti zaradi mehanskih obremenitev, vplivov okolja, kot npr. Onesnaženost zraka, kemikalij ter tudi povečanega vpliva UV žarkov. V skladu z moderno tehniko se priporoča termoplastične čelade zamenjati po 4-5 letih (računano od datuma proizvodnje).

Transport:
Kot embalaža za transport se priporoča originalna uvex embalaža ali embalaža, odporna proti vlagi. Vse delovne zaščitne čelade uvex imajo atest tipa priznanega preskusnega inštituta.

Certificirano s strani:
INSPEC International Ltd. 56 Leslie Hough Way, Salford, Greater Manchester, M6 6AJ, UK.
Notified body number 0194.

CZ Návod k použití ochranné pracovní přilby uvex pheos/uvex pheos IES dle EN 397

Děkujeme Vám, že jste se rozhodli pro kvalitní výrobek z našeho výrobního programu, Vaši důvěru nezklameme. Aby Vám mohl výrobek sloužit co nejdéle, přečtěte si prosím tento návod k použití.

uvex pheos
1 Skořepina přilby
2 Textilní výškově stavitelný 6-ti bodový náhlavní kříž
3 Náhlavní kříž se zavěšením pro řemínek
4 Adaptér pro ochranu sluchu a obličeje
5 Adaptér pro čelní svítilnu
6 Adaptér pro uchycení kabelu
7 čelní uchycení (kotva) náhlavního kříže

Ochranné přilby uvex zvyšují bezpečnost na pracovišti. Uživatele chrání před poraněním a úrazy hlavy v případě ohrožení padajícími předměty nebo zavěšenými předměty v pohybu. Označením ochranné přilby podle EN 397 firma uvex zaručuje, že provedení při dovozu nebo výrobě jmenované uvex ochranné přilby vyhovuje základním požadavkům uvedeným ve směrnici ES 89/686, příloze II, a v harmonizovaných evropských normách.

Na přilbě najdete následující označení a značky:
1/00 = datum výroby, rozdělené na čtvrtletí a rok výroby
uvex = výrobce
51–61 cm = obvod hlavy s otočným kolečkem, rychlouzávěrem
55–61 cm = obvod hlavy s otočným kolečkem pro uvex pheos IES
pheos = typové označení
CE = označení CE
HD-PE/PA/PP = použitý materiál
EN 397 = číslo evropské normy

Doplňující požadavky:
-30° C = odolnost při velmi nízkých teplotách (HD-PE)
MM = Helma je určena pro použití při práci s taveným kovem (např. slévárenství).

Označení a doplňující požadavky na uvex pheos E:
△ = práce pod el. napětím dle EN 50365
Class 0 = vhodné pro zařízení o nominálním napětí do AC 1000 V a DC 1500 V
oooo = sériové číslo/číslo šarže
1000 V = elektrické napětí

Elektricky izolované přilby používejte pouze v kombinaci s jinými kompatibilními osobními ochrannými pomůckami v souladu s riziky příslušné práce. Uživatel musí zkontrolovat, zda elektrické limity přileb odpovídají jmenovitému napětí, se kterým se během použití může setkat.Izolované přilby nesmí být používány v situacích, kde existuje riziko, že dojde k částečnému snížení izolačních vlastností.

Doporučené uvex příslušenství/náhradní díly:

Model/provedení	Obj. číslo	Model/provedení	Obj. číslo
6-bodový vnitřní kříž uvex pheos	9760 000	Vnitřní výstroj uvex pheos IES	9772 001
kožený potní pásek uvex pheos	9760 005	4bodový podbradník	9790 021
Obličejové štíty	9725/26/27/90	Kožený podbradník (neplatí pro uvex pheos IES)	9790 005

Nastavení:
Správným nastavením obvodu hlavy dosáhnete optimálního usazení přilby na hlavě. Upravte týlní pásek, který je při dodání otevřený, na obvodovou velikost Vaší hlavy tak, že jeho pravý konec protáhnete oběma poutky levého konce na požadovaný obvod. Rychlouzávěr uvex sám zaskočí. Výšku přilby můžete nastavit pomocí dvou zadních spon. Přesuňte obě spony v otvorech do příslušné nejbližší pozice v zámcích. Pro provedení dalších úprav týlního pásu stiskněte palcem a ukazovákem obě pojistky na levém konci paralelně k sobě. Je-li přilba vybavena otočným kolečkem, použijte pro úpravu obvodové velikosti toto kolečko. Pravý konec je nyní posuvný. Na obou stranách náhlavního pásku jsou umístěna upínací místa pro kožený podbradník. Kožený podbradník upevníte zavěšením k podbradníku do příslušných spon "T" náhlavního pásku. Návod k upevnění 4bodového podbradníku naleznete na poslední straně.

Bezpečnost/Údržba/Kontrola/Prohlídka před použitím:
Změny a úpravy na skořepině nebo použití nesprávného vnitřního kříže negativně ovlivňuje ochrannou funkci pracovní přilby. Přilbu pravidelně kontrolujte na viditelná poškození a proveďte kontrolu spojení vnitřního kříže se skořepinou přilby. V žádném případě ochrannou přilbu dále nepoužívejte, jestliže byla vystavena účinku silného nárazu nebo úderu nebo jste na přilbě zjistili závady. Před každým použitím je třeba provést podrobnou vizuální prohlídku. Jsou-li nalezena mechanická nebo chemická poškození, přilby nesmí být použity. V případě pochybnosti musí být přilba zničena. V případě použití přilby pheos E zkontrolujte, zda elektrické limity přileb odpovídají jmenovitému napětí, se kterým se během použití může setkat.

Skladování:
Před prvním použitím a mezi dalšími použitími přilby je třeba ji uskladnit do vhodné krabice či obalu. Nesmí být stlačena nebo uskladněna poblíž zdroje tepla. Ochrannou přilbu skladujte při pokojové teplotě na suchém místě (20 ± 15) °C, nevystavujte ji silnému slunečnímu záření (např. ji neodkládejte za okno osobního automobilu)!

Čištění:
Všechny plastové části lze čistit vodou a běžnými mycími prostředky.

Dezinfekce:
Celou přilbu lze dezinfikovat mírnými, běžnými dezinfekčními prostředky. V případě pochybností se obraťte na firmu uvex.

Stárnutí/Doba použitelnosti:
Všechny materiály, mezi jinými také ocel, hliník a plast, podléhají stárnutí, které se také označuje jako únava materiálu. Stárnutím se rozumí ztráta mechanických vlastností vyvolaná mechanickým zatížením, vlivy prostředí, jako jsou např. znečištění vzduchu, chemikálie nebo také zvýšené působení UV záření. S ohledem na stav výrobku se doporučuje termoplastovou přilbu vyměnit po 4-5 letech (od data výroby).

Transport:
Jako přepravní obal použijte originální obal uvex nebo jiný obal chránící před vlhkem. Všechny ochranné přilby uvex byly testovány a schváleny akreditovanou zkušebnou.

Certifikace:
INSPEC International Ltd. 56 Leslie Hough Way, Salford, Greater Manchester, M6 6AJ, UK.
Notified body number 0194.

RUS Руководство по эксплуатации EN 397 защитной каски uvex pheos/uvex pheos IES

Благодарим Вас за доверие, оказанное именно нашему высококачественному изделию. Для того чтобы оно как можно дольше Вас радовало, просим внимательно ознакомиться с настоящим руководством по эксплуатации.

ГОСТ Р ЕН 397/А1-2010
ТР ТС No. 019/2011

uvex pheos
1 Оболочка шлема
2 Регулируемый по высоте амортизатор с 6 точками крепления
3 Оголовье
4 Адаптер для крепления наушников и защитного щитка
5 Адаптер для фонаря
6 Адаптер для кабеля
7 Фиксатор крепления

Защитные каски фирмы uvex призваны повысить безопасность на рабочем месте. Они предназначены для защиты головы от ударов падающими сверху или раскачивающимися предметами. Фирма uvex, нанеся Нанесенный на каски номер стандарта EN 397, гарантирует их изготовление согласно основным требованиям приложения II к Директиве ЕС 89/686/EWG и гармонизированных европейских стандартов.

На каске предусмотрена следующая маркировка:
1/00 = дата изготовления, с подразделением на квартал и год изготовления
uvex = производитель
51–61 cm = охват головы (с поворотным или быстроразъёмным замком)
55–61 cm = охват головы для каски uvex pheos IES
pheos = обозначение типа каски
CE = знак соответствия CE
HD-PE/PA/PP = использованный материал
EN 397 = номер Европейского стандарта

Дополнительные требования:
-30° C = Стойкость к воздействию очень низких температур (HD-PE)
MM = Защитная каска предназначена для использования при работе с расплавленным металлом (напр., в литейном цехе).

Маркировка и дополнительные требования для модели uvex pheos E:
△ = работы с напряжением согласно Европейскому стандарту EN 50365
Class 0 = допускается для установок с номинальным напряжением до 1000 В переменного тока и 1500 в постоянного тока
oooo = номер серии / партии
1000 B = номинальное электрическое напряжение

Электроизолирующие защитные каски можно комбинировать только с другими совместимыми индивидуальными средствами защиты, соразмерно риску, связанному с выполняемыми работами. Пользователь должен проверить, что предельно допустимые значения электротока для касок соответствуют номинальному напряжению в сети в случае, если произойдет контакт с током во время использования. Изоляционные каски не должны использоваться в ситуациях, когда существует риск частичного снижения изоляционных свойств каски.

Рекомендуем следующие принадлежности / запасные части фирмы uvex:

Модель/исполнение	No для заказа	Модель/исполнение	No для заказа
Амортизатор с 6 точками крепления uvex pheos	9760 000	Внутреннее оснащение каски uvex pheos IES	9772 001
Кожаная вставка для поглощения пота uvex pheos	9760 005	Вилочный подбородочный ремень	9790 021
Щитки для защиты лица	9725/26/27/90	Кожаный подбородочный ремень (кроме uvex pheos IES)	9790 005

Подгонка по размеру головы:
Правильно подогнав каску по размеру головы, Вы обеспечите её надёжную посадку. Настройте незастёгнутое оголовье по размеру Вашей головы, протянув его правый конец через обе петли левой ленты. Быстроразъёмный замок uvex зафиксируется самостоятельно. Посадку каски по высоте Вы можете отрегулировать с помощью двух задних фиксаторов. Для этого установите оба фиксатора в предназначенных для этого отверстиях в следующее зафиксированное положение. Для того чтобы расстегнуть оголовье и подогнать его по размеру, большим и указательным пальцами сожмите параллельно обе перемычки на левом конце. Если каска оснащена поворотным колёсиком, её подгонку по размеру головы выполняйте вращением этого колёсика. После этого правый конец может быть смещён. По обеим сторонам оголовья имеются зажимы для крепления кожаного подбородочного ремня. Для крепления кожаного подбородочного ремня вставьте петли ремня в предназначенные для этого "T" – образные зажимы оголовья.
Инструкцию по креплению вилочного подбородочного ремня Вы найдёте на последней странице.

Защитная функция/уход/контроль исправности/Проверка перед использованием:
Любые несанкционированные изменения на оболочке шлема либо установка неправильного амортизатора отрицательно сказываются на защитной функции каски uvex. Регулярно проверяйте свою защитную каску на предмет наличия видимых повреждений. Контролируйте также правильность соединения амортизатора каски с её оболочкой. После сильных толчков и ударов, а также при обнаружении повреждений защитная каска в обязательном порядке подлежит замене. Перед каждым использованием необходимо провести тщательный визуальный осмотр. При наличии механических или химических повреждений или небольших трещин каски не должны использоваться. В случае сомнения каска должна быть уничтожена. Перед использованием защитной каски pheos E необходимо проверить, что предельно допустимые значения электротока для касок соответствуют номинальному напряжению в сети в случае, если произойдет контакт с током во время использования.

Хранение:
До первого использования и в промежутке между использованием каска должна храниться в подходящей коробке или контейнере. Нельзя хранить каски в сжатом виде или вблизи любого источника тепла. Храните защитную каску при комнатной температуре в сухом помещении (20±15) °C, избегая попадания на неё прямых солнечных лучей (например, ни в коем случае не держите каску на полочке для головных уборов Вашего легкового автомобиля)!

Очистка от загрязнений:
Все пластмассовые детали разрешается очищать от загрязнений водой с добавкой обычных моющих средств.

Дезинфицирование:
Для дезинфекции всей каски в сборе можно использовать любые дезинфицирующие средства мягкого действия. В случае сомнения обращайтесь на фирму uvex.

Старение материалов/срок службы изделия:
Любому материалу, будьто сталь, алюминий, пластмасса и т. п., свойственно старение, которое ещё называют усталостью материала. Старение представляет собой снижение прочности по причине механических нагрузок, воздействия окружающей среды, например загрязнения воздуха, химикатов, или даже интенсивное действие ультрафиолета. Рекомендуется заменять защитные каски из термопластичных пластмасс через 4-5 лет службы, которые следует исчислять от даты изготовления.

Транспортировка:
В качестве транспортной упаковки рекомендуется оригинальная упаковка фирмы uvex либо другая влагозащитная упаковка. Все защитные каски uvex имеют сертификат соответствия типу, выданные официальным органом сертификации.

Сертифицировано:
INSPEC International Ltd. 56 Leslie Hough Way,
Salford, Greater Manchester, M6 6AJ, UK.
Notified body number 0194.

SR Uputstvo za korišćenje zaštitnog šlema uvex pheos/ uvex pheos IES u skladu sa EN 397

Zahvaljujemo se na poverenju, koje ste nam ukazali kupovinom našeg proizvoda visokog kvaliteta. Da biste što duže uživali u korišćenju šlema za zaštitu pri radu, molimo Vas, da pažljivo pročitate priloženo uputstvo.

uvex pheos
1 Školjka šlema
2 Podesive noseće trake od tekstila sa 6 krajeva
3 Traka za glavu
4 Priključak za dodavanje zaštite za sluh i zaštite lica
5 Priključak za lampu
6 Priključak za kablove
7 Oklop bez otvora na nosaču s prednje strane

Uvex zaštitni šlem povećava stepen bezbednosti na radnom mestu. Šlem štiti nosioca od povreda glave tamo gde postoji takva opasnost usled mogućnosti pada ili klaćenja predmeta. Zahvaljujući oznaci EN 397, uvex garantuje izvođenje prema propisanim normama EZ, u skladu sa osnovnim zahtevima odredbe 89/686/EWG, prilog II, kao i ukladenih Evropskih Normi kod uvoza ili proizvodnje pomenutog uvex šlema za zaštitu pri radu.

Sledeće oznake možete naći na šlemu:
1/00 = Datum proizvodnje, podeljen na kvartal i godinu proizvodnje
uvex = Proizvođač
51–61 cm = Širina glave, sa obrtnim zatvaračem, brzo zatvaranje
55–61 cm = Širina glave sa obrtnim zatvaračem za uvex pheos IES
pheos = Oznaka tipa
CE = CE znak
HD-PE/PA/PP = Upotrebljen materijal
EN 397 = Broj Evropske Norme

Dodatne karakteristike:
-30° C = Otpornost pri vrlo niskim temperaturama (HD-PE)
MM = Kaciga predviđena za primene taljenog metala (npr. livnica).

Označavanje i dodatni zahtevi za uvex pheos E:
△ = rad pod instalacijama niskog napona prema EN 50365
Class 0 = pogodno za postrojenja nominalnog napona do AC 1000 V i DC 1500 V
oooo = serijski / fabrički broj
1000 V = električni nominalni napon

Električno izolovani šlemovi mogu da se koriste samo u kombinaciji sa drugim kompatibilnim delovima lične zaštitne opreme, u skladu sa rizicima radova koje treba obaviti. Korisnik mora proveriti da li električna ograničenja šlema odgovaraju nominalnom naponu koji bi se mogao pojaviti tokom upotrebe. Izolacioni šlemovi ne bi se trebali koristiti u rizičnim situacijama koje bi mogle oslabiti izolacione karakteristike šlema.

Preporučujemo sledeću uvex dodatnu opremu/rezervne delove:

Model/Izvođenje	Šifra proizvoda	Model/Izvođenje	Šifra proizvoda
Unutrašnja oprema sa 6 krajeva uvex pheos	9760 000	Unutarnja oprema za uvex pheos IES	9772 001
Znojnica od kože uvex pheos	9760 005	V-traka za bradu	9790 021
Zaštita za lice	9725/26/27/90	Kožna traka za bradu (nije uvex pheos IES)	9790 005

Podešavanje:
Pravilnim podešavanjem šlema prema individualnom obimu glave postižete optimalno naleganje istog. Podesite traku za potiljak, koja je prilikom isporuke olabavljena, prema obimu Vaše glave tako što ćete desni kraj namestiti do željene dužine i provući kroz obe petlje levog kraja trake. Uvex brzi zatvarač će samostalno naleći. Visinu šlema možete da podesite preko dva anker vijka koja se nalaze pozadi. U tu svrhu oba anker vijka postavite u sledeću potrebnu uklopnu poziciju preko predviđenih rupa. Da biste otkačili i ponovo podesili traku za potiljak, paralelno
palcem i kažiprstom pritisnite oba žleba levog kraja Ukoliko je šlem opremljen točkićem za podešavanje, onda željenu širinu šlema možete podesiti okretanjem istog. Desni kraj sada ponovo možete podešavati. Obe strane trake sadrže kopče za pričvršćivanje kožne trake za bradu. Za pričvršćivanje kožne trake za bradu zakačite njegovu omču u predviđeni T-element trake za glavu. Na zadnjoj strani su navedena uputstva za pričvršćivanje V-trake za bradu.

Bezbednost/Održavanje/Provera/Provera pre upotrebe:
Promene na samom šlemu ili upotreba pogrešne unutrašnje opreme može znatno da umanji zaštitno dejstvo uvex šlema za zaštitu pri radu. Zato redovno proveravajte da li Vaš šlem pokazuje vidljiva oštećenja i da li su sam šlem i unutrašnja oprema ispravno povezani. Nakon dejstva jakog udarca, kao i prilikom uočavanja nekog nedostatka, šlem ni u kom slučaju nemojte dalje upotrebljavati. Pre svake upotrebe mora se izvršiti pažljiva vizualna kontrola šlema. Ako otkrijete mehanička ili hemijska oštećenja ili mala napuknuća, šlem smesta prestanite koristiti. U slučaju dvojbi, šlem treba uništiti. Kod upotrebe šlema modela pheos E, proverite da li električna ograničenja kaciga odgovaraju nominalnom naponu koji bi se mogao pojaviti tokom upotrebe.

Skladištenje:
Pre prve upotrebe i između uzastopnih upotrebe šlem treba držati u prikladnoj kutiji ili kontejneru. Šlemove ništa ne sme stiskati i zabranjeno je držati ih blizu izvora toplote. Šlem za zaštitu pri radu čuvajte na suvom mestu i na sobnoj temperaturi (20±15) °C. Izbegavajte mesta gde postoji direktno dejstvo sunčevih zraka (npr. u automobilu, nemojte ostavljati zaštitni šlem na zadnjoj polici)!

Čišćenje:
Sve plastične delove možete očistiti upotrebom vode i sredstava za čišćenje koji se mogu nabaviti u prodaji.

Dezinfekcija:
Celokupan šlem možete dezinfekovati upotrebom blagog, u prodaji dostupnog, dezinfekcionog sredstva. U slučaju nedoumica, molimo Vas da se obratite proizvođaču.

Starenje/Rok upotrebe:
Svaka vrsta materijala, bilo da se radi o čeliku, aluminijumu, plastici itd. podleže procesu starenja – takođe poznato pod nazivom zamor materijala. Proces starenja predstavlja, u suštini, opštu strukturnu promenu osobina materijala usled dejstva mehaničkog opterećenja, uticaja prirodne sredine kao što su na primer zagađenje vazduha, hemikalije ili pojačano dejstvo UV-zračenja. Najnoviji tehnički podaci preporučuju zamenu starih termoplastičnih šlemova novim nakon 4-5 godina (računajući od datuma proizvodnje).

Transport:
Preporučujemo Vam, da prilikom transporta šlema za zaštitu pri radu koristite originalno pakovanje ili pakovanje koje je otporno na vlagu. Svi uvex šlemovi za zaštitu pri radu raspolažu potvrdom od strane priznate ustanove za kontrolu kvaliteta.

Certifikovano od strane:
INSPEC International Ltd. 56 Leslie Hough Way, Salford, Greater Manchester, M6 6AJ, UK.
Notified body number 0194.

RO Instrucțiuni de folosire conform normei EN 397 pentru casca de protecție uvex pheos/uvex pheos IES

Vă mulțumim pentru încrederea acordată produsului nostru de înaltă calitate. Pentru o viață cât mai îndelungată a produsului vă rugăm să citiți cu atenție instrucțiunile de folosire.

uvex pheos
1 Calotă
2 Chingi textile în 6 puncte, reglabile pe înălțime
3 Bandă pentru cap
4 Adaptorul pentru protecție față și zgomot
5 Adaptor pentru lanternă
6 Adaptor pentru ghidaj cablu
7 Se fixează ancora fără orificiu în suportul frontal

Căștile de protecție uvex măresc siguranța la locul de muncă. Ele protejează capul de lovituri cu obiecte în cădere sau care pendulează. uvex asigură, prin marcarea căștilor de protecție conform EN 397, că acestea sunt conforme normelor și îndeplinește cerințele din Anexa II al normei 89/686/ CEE armonizată cu normele europene privitoare la importul sau producția căștilor de protecție.

Pe cască se pot găsi următoarele simboluri:
1/00 = data de fabricație, împărțită în semestre și an de fabricație
uvex = producătorul
51–61 cm = circumferința pentru cap, reglabilă cu o rotiță de reglare; sistem rapid de prindere
55–61 cm = circumferința pentru cap, reglabilă cu o rotiță de reglare, pentru uvex pheos IES
pheos = denumire tip
CE = Simbol CE
HD-PE/PA/PP = materie primă utilizată
EN 397 = numărul normei europene

Specificații suplimentare:
-30° C = rezistența la temperaturi foarte scăzute (HD-PE)
MM = Cască destinată utilizării în medii de lucru cu metal topit (de ex. turnătorii).

Marcare și cerințe suplimentare pentru uvex pheos E:
△ = Lucrări sub tensiune conform EN 50365
Class 0 = Adecvată pentru instalații cu tensiune nominală de până la 1000 Vca și 1500 Vcc
oooo = Număr serie / lot
1000 V = Tensiune nominală

Căștile cu izolație electrică se vor folosi numai împreună cu echipament individual de protecție compatibil, corespunzător riscurilor lucrărilor respective. Utilizatorul are obligația să verifice ca limitele electrice ale căștilor să corespundă voltajului nominal probabil în timpul utilizării. Căștile izolatoare nu trebuie utilizate în situații în care există riscuri care le-ar putea reduce parțial proprietățile izolatoare.

Recomandăm următoarele accesorii/ piese de schimb uvex:

Model	nr articol	Model	nr articol
Sistem de prindere în 6 puncte uvex pheos	9760 000	Dotare interioară uvex pheos IES	9772 001
Bandă antitranspirație uvex pheos	9760 005	Curea tip furcă pentru bărbie	9790 021
Vizieră protecție față	9725/26/27/90	Curea din piele pentru bărbie (nu uvex pheos IES)	9790 005

Reglare:
Prin reglarea corectă a circumferinței se asigură o fixare optimă a căștii. Reglați banda de prindere, care la livrare este desfăcută, în funcție de circumferința capului dvs. introducând capătul din dreapta prin ambele găici ale benzii din stânga până la lățimea dorită. Sistemul rapid de prindere uvex se fixează automat. Înălțimea la care doriți să purtați casca se reglează cu ajutorul celor două ancore din spate. Pentru aceasta așezați ambele ancore în următoarea poziție de fixare. Pentru a deschide și regla banda de la ceafă, apăsați cu degetul mare și cel arătător în paralel pe piesele de la capătul stâng al benzii. Dacă banda este prevăzută cu o rotiță de reglare, mărimea dorită a circumferinței pentru cap se va regla cu ajutorul acesteia. Capătul din dreapta acum poate fi ajustat liber. Pe ambele părți ale benzii de prindere pentru cap se află bucle de fixare a curelei din piele pentru bărbie. Pentru a fixa cureaua din piele pentru bărbie, agățați urechile acesteia în degajările în formă de T ale benzii pentru cap. Instrucțiunile de prindere a curelei tip furcă pentru bărbie le găsiți pe ultima pagină.

Măsuri de siguranță/întreținere/verificare/Examinare înainte de utilizare:
Modificări ale calotei sau utilizarea unor chingi interioare de prindere greșite afectează funcția de siguranță a căștii de protecție uvex. Controlați în mod regulat casca și verificați legătura corectă între chingi și calotă. În cazul unei lovituri sau dacă ați descoperit lipsuri, nu mai aveți voie să folosiți casca de protecție. Înainte de fiecare utilizare trebuie realizată o examinare vizuală atentă. Dacă se constată deteriorări mecanice sau chimice ori crăpături minore, trebuie să se renunțe la utilizarea căștilor. În caz de dubiu casca trebuie distrusă. Dacă se utilizează o cască pheos E, verificați ca limitele electrice ale căștilor să corespundă voltajului nominal probabil în timpul utilizării.

Depozitare:
Înainte de prima utilizare sau între utilizări succesive casca trebuie depozitată într-o cutie sau container adecvat. Căștile nu trebuie presate sau depozitate aproape de surse de căldură. Casca de protecție se păstrează la temperatura camerei în spații uscate (20 ± 15) °C, evitați razele puternice ale soarelui (de ex nu depozitați casca de protecție pe raftul din spatele mașinii, lângă lunetă) !

Curățare
Părțile din plastic pot fi curățate cu apă și detergenți obișnuiți.
Dezinfectare:
Casca de protecție poate fi dezinfectată în întregime cu un dezinfectant obișnuit și care nu atacă suprafețele. Dacă aveți întrebări adresați-vă comercianților uvex.

Uzare/ Expirare:
Orice tip de material, fie că e oțel, aluminiu, PVC, etc este supus îmbătrânirii/ uzurii.
Uzura este degradarea caracteristicilor mecanice, cauzate de încărcarea mecanică, influențe ale mediului înconjurător, cum ar fi poluarea, chimicalele sau efectul razelor ultraviolete. Conform ultimelor prevederi ale tehnicii se recomandă ca la 4-5 ani să se schimbe căștile termoplastice (calculat de la data fabricației).

Transport:
Ca și ambalaj pentru transport se folosește ambalajul original uvex sau un ambalaj anti-umezeală. Toate căștile de protecție uvex au un certificat de calitate din partea unui centru autorizat de verificare a calității.

Certificat de către:
INSPEC International Ltd. 56 Leslie Hough Way, Salford, Greater Manchester, M6 6AJ, UK.
Notified body number 0194.

PL Instrukcja użytkowania zgodnie z normą EN 397 dla przemysłowych hełmów ochronnych uvex pheos/uvex pheos IES

Pragniemy podziękować Państwu za zaufanie, którym obdarzyliście nasz wysokojakościowy produkt. Aby korzystanie z niego przez długi czas sprawiało Państwu wiele radości, prosimy o dokładne zapoznanie się z instrukcją użytkowania.

uvex pheos
1 Skorupa hełmu
2 Sześciopunktowa więźba tekstylna z regulacją długości
3 Pas główny
4 Adapter do mocowania elementów ochrony słuchu i twarzy
5 Adapter lampki
6 Adapter prowadnicy kabli
7 Zapięcie bez otworu umieścić w mocowaniu znajdującym się po stronie czoła

Przemysłowe hełmy ochronne uvex zwiększają bezpieczeństwo na stanowisku pracy. Chronią one ich użytkowników przed urazami głowy w przypadku zaistniałego niebezpieczeństwa w postaci spadających lub poruszającym się ruchem wahadłowym przedmiotów. Oznakowanie hełmów ochronnych uvex zgodnie z normą EN 397 zapewnia ich fachowe wykonanie, zgodnie z podstawowymi wymogami, załącznik II do rozporządzenia WG 89/686/EWG, oraz zgodnie z ujednoliconymi normami europejskimi dot. importu lub produkcji w.w. hełmów ochronnych uvex.

Na hełmie znajdują się następujące oznakowania:
1/00 = Data produkcji, z podziałem na kwartał i rok produkcji
uvex = Producent
51–61 cm = Obwód głowy z zapięciem z pokrętłem, z zapięciem na zatrzask
55–61 cm = Obwód głowy z zapięciem z pokrętłem do uvex pheos IES
pheos = Oznakowanie typu
CE = Znak CE
HD-PE/PA/PP = Zastosowany materiał
EN 397 = Numer normy europejskiej

Wymogi dodatkowe:
-30° C = Odporność przy bardzo niskich temperaturach (HD-PE)
MM = Kask do stosowania do prac przy stopionym metalu (np. w odlewniach).

Oznakowania i wymogi dodatkowe dla hełmu uvex pheos E:
△ = Praca pod napięciem zgodnie z normą EN 50365
Class 0 = Nadaje się do pracy przy instalacjach o napięciu znamionowym do AC (prąd przemienny) 1000 V oraz DC (prąd stały) 1500 V
oooo = Numer seryjny / Numer partii
1000 V = Napięcie elektryczne znamionowe

Hełmy z izolacją elektryczną należy stosować tylko w połączeniu z innymi pasującymi środkami ochronny osobistej, odpowiednio do ryzyka, którym obarczone są dane prace. Użytkownik ma za zadanie sprawdzić, czy limity elektryczne hełmów odpowiadają nominalnemu napięciu, które może wystąpić w czasie użytkowania. Hełmy izolacyjne nie powinny być stosowane w sytuacjach, w których istnieje ryzyko mogące częściowo zmniejszyć właściwości izolacyjne hełmu.

Polecamy następujące akcesoria/części zamienne firmy uvex:

Model/Typ	Nr. zamówienia	Model/Typ	Nr. zamówienia
Sześciopunktowa więźba wewnętrzna uvex pheos	9760 000	Wewnętrzne elementy wyposażenia uvex pheos IES	9772 001
Potnik skórzany uvex pheos	9760 005	Pasek podbródkowy 4-punktowy	9790 021
Osłona twarzy	9725/26/27/90	Pasek podbródkowy skórzany (nie uvex pheos IES)	9790 005

Dopasowanie:
Odpowiednia regulacja pasa głównego umożliwia prawidłowe dopasowanie hełmu do głowy. Długość pasa głównego, który przy dostawie nie jest zapięty na karku, należy dostosować do obwodu głowy przeciągając jego prawy koniec przez obie szlufki na lewym pasku aż do uzyskania wymaganej długości. Zapięcie uvex samoistnie zamyka się przy pomocy elementów zatrzaskowych na obu końcach paska. Wysokość noszenia hełmu można ustawić posługując się obydwoma tylnymi kotwiczkami. W tym celu należy włożyć obydwie kotwiczki przez przewidziane dla nich otwory w najbliższą pozycję ustalającą. Aby odpiąć lub wyregulować pas główny należy jednocześnie nacisnąć kciukiem i palcem wskazującym na obie prowadnice znajdujące się na lewym końcu paska. W przypadku zapięcia z pokrętłem należy dostosować długość paska do obwodu głowy przy pomocy pokrętła. Prawy koniec paska można teraz przesuwać. Po obu stronach pasa głównego znajdują się otwory do mocowania skórzanego paska podbródkowego. W celu przymocowania skórzanego paska podbródkowego jego uchwyty należy zawiesić w przewidziane dla nich zamocowania w kształcie litery „T" znajdujące się na pasie głównym. Instrukcja mocowania paska podbródkowego 4-punktowego znajduje się na ostatniej stronie.

Bezpieczeństwo/Konserwacja/Kontrola/ Sprawdzanie przed użyciem:
Zmiany na skorupie hełmu lub użycie nieprawidłowego wyposażenia wewnątrz hełmu wpływa negatywnie na funkcję ochronną hełmu uvex. Należy regularnie sprawdzać, czy na hełmie nie pojawiły się widoczne uszkodzenia oraz czy wyposażenie wewnętrzne hełmu połączone jest ze skorupą w prawidłowy sposób. Pod żadnym pozorem nie należy zakładać hełmu w przypadku, gdy stwierdzono na nim usterki bądź skutkiem silnych uderzeń lub inne wady. Przed każdym użyciem należy dokonać dokładnych oględzin hełmu. Jeśli zostaną znalezione mechaniczne lub chemiczne uszkodzenia bądź niewielkie pęknięcia, nie należy użytkować hełmu. W razie wątpliwości hełm powinien zostać zniszczony. W przypadku korzystania z hełmu pheos E, należy sprawdzić, czy limity elektryczne hełmów odpowiadają napięciu nominalnemu, które może wystąpić w czasie użytkowania.

Przechowywanie:
Przed pierwszym użyciem oraz pomiędzy kolejnymi hełm powinien być przechowywany w odpowiednim pudełku lub pojemniku. Hełmy nie powinny być kompresowane lub przechowywane w pobliżu jakiegokolwiek źródła ciepła.
Hełmy ochronne należy przechowywać w suchych pomieszczeniach w temperaturze pokojowej (20 ± 15) °C, unikać silnego oddziaływania promieni słonecznych (np. nie pozostawiać hełmu na półce pod tylną szybą samochodu)!

Czyszczenie:
Wszystkie części z tworzywa sztucznego można myć wodą i zwykłymi środkami myjącymi dostępnymi w handlu.

Dezynfekcja:
Cały hełm można dezynfekować łagodnymi środkami dezynfekującymi dostępnymi w handlu. W przypadku wątpliwości należy skontaktować się z firmą uvex.

Starzenie/Okres eksploatacji:
Każdy materiał, cyz to stal, aluminium czy tworzywo sztuczne, starzeje się. Taki proces nazywany jest zjawiskiem zmęczenia materiału. Starzenie się to utrata właściwości mechanicznych, wywołanych przez obciążenia mechaniczne, wpływ środowiska, jak np. zanieczyszczenie powietrza, substancje chemiczne lub też nasilone oddziaływanie promieni UV. Zgodnie z najnowszym stanem techniki zaleca się wymianę termoplastycznych hełmów po 4-5 latach (od daty produkcji).

Transport:
Jako opakowanie do transportu hełmów należy stosować oryginalne opakowanie uvex lub inne opakowanie odporne na wilgoć. Wszystkie przemysłowe hełmy ochronne posiadają świadectwo kontrolne typu uznanej jednostki certyfikującej.

Certyfikowane przez:
INSPEC International Ltd. 56 Leslie Hough Way, Salford, Greater Manchester, M6 6AJ, UK.
Notified body number 0194.

BG Указания за експлоатация на защитна работна каска на uvex pheos/uvex pheos IES по EN 397.

Благодарим Ви за доверието, че избрахте да ползвате нашия висококачествен продукт. Умоляваме Ви внимателно да прочетете инструкцията за неговото ползване, за да може дълго време да го носите.

uvex pheos
1. Корпус на каската
2. регулируеми по размер 6-степенни текстилни ленти.
3. Лента за глава
4. адаптер за наушници и предпазни очила.
5. Адаптер за лампа
6. Адаптер за кабел
7. Фиксаторни куки без отвори в челните скоби

Защитните работни каски на uvex увеличават безопасността на работното място. При опасност от падащи или люлеещи се предмети, те предпазват носещите ги от наранявания по главата. С обозначението на защитните работни каски по EN 397, uvex гарантира стандартна конструкция съгласно основните изисквания според Приложение II на директивата на ЕО 89/686/EWG и на съгласуваните европейски норми при вноса или производството на посочените защитни работни каски на uvex.

Върху каската ще намерите следните обозначения:
1/00 = дата на производство / тримесечие и година на производството
uvex = производител
51–61 cm = Обиколка на главата, с винтова регулатор, бързо освобождаване
55–61 cm = Обиколка на главата, с винтов регулатор за uvex pheos IES
pheos = обозначение на модела
CE = знак CE
HD-PE/PA/PP = употребяван материал
EN 397 = No на европейската норма

Допълнителни изисквания:
-30° C = Устойчивост при много ниски температури (HD-PE)
MM = Каската е предназначена за използване при наличие на разтопен метал (например леярна).

Обозначение и допълнителни изисквания за uvex pheos E:
△ = работа под нисковолтово напрежение по EN 50365
Class 0 = подходящ за инсталации с номинално напрежение до AC 1000 V и DC 1500 V
oooo = сериен / партиден номер
1000 V = електрическо номинално напрежение

Електрически изолираните каски трябва да се използват само в съчетание с друга съвместима лична защитна екипировка, съобразно рисковете на съответните работи дейности. Ползвателят трябва да се убеди, че допустимите електрически стойности за каските съответстват на номиналното напрежение, което може да възникне по време на употреба. Изолационните каски не трябва да се използват в ситуации, при които има опасност от частично намаляване на изолационните им свойства.

Ние Ви препоръчваме следните принадлежности/резервни части на uvex:

Модел/тип конструкция	No за поръчката	Модел/тип конструкция	No за поръчката
6-точкова фиксаторна система uvex pheos	9760 000	Вътрешно оборудване uvex pheos IES	9772 001
Лента против изпотяване uvex pheos	9760 005	Вилков подбраден ремък	9790 021
Защитен визьор	9725/26/27/90	Подбраден ремък от естествена кожа (не uvex pheos IES)	9790 005

Нагласяване:
С правилното регулиране на обиколката на главата ще постигнете оптимално положение на каската. Нагласете точно по обиколката на главата тилната лента, която при доставката е отворена, като издърпате десния край през двете халки на лявата лента до желания от Вас размер. Автоматичната закопчалка на uvex се закопчава от само себе си. Височината на носене на каската можете да регулирате чрез двете задни закопчалки. За целта прокарайте двете закопчалки през предвидените отвори в съответната следваща позиция на закопчаване. За да отворите и разместите тилната лента, натиснете паралелно с палеца и показалеца двете пластинки на левия край. Ако каската е с винтов регулатор, нагласете необходимия размер чрез въртене на колелцето. Десният край може да се мести. От двете страни на лентата за главата има приспособление за прикачване на подбраден ремък от естествена кожа. За закрепяне на подбрадния ремък от естествена кожа окачете неговите халки в предвиденото "T"-образно гнездо на лентата за глава.
Упътването за прикачване на вилковия подбраден ремък ще намерите на последната страница.

Безопасност/поддържане/проверка/преглед преди употреба:
Промени в корпуса на каската или употребата на неоригинално вътрешно оборудване намаляват предпазната функция на защитната работна каска на uvex. Проверявайте редовно каската за видими повреди и контролирайте, дали вътрешното оборудване и обвивката на каската са свързани правилно. При повреди от силни удари или при явни дефекти в никакъв случай не употребявайте защитната работна каска. Преди всяка употреба трябва да се направи внимателен визуален преглед. Ако се открият механични или химически поражения или малки пукнатини, каските не трябва да се използват. В случай на съмнение каската трябва да се унищожи. В случай на употреба на каска pheos E, се уверете, че допустимите електрически стойности за каската съответстват на номиналното напрежение, което може да възникне по време на употреба.

Съхранение:
Преди първата употреба и между отделните използвания каската трябва да се съхранява в подходяща кутия или контейнер. Те не трябва да са подложени на натиск или да се съхраняват в близост до източник на топлина. Съхранявайте защитната работна каска при стайна температура в сухи помещения (20±15) °C, избягвайте силното слънчево облъчване (напр. не оставяйте защитната каска на поставката под стъклото в автомобил)!

Почистване:
Всички пластмасови части могат да се почистват с вода и обикновен препарат за миене.
Дезинфекция:
Цялата каска може да се дезинфекцира с обикновен дезинфекциращ препарат. Ако не сте сигурни попитайте при uvex

Стареене/изтичане на срока за употреба:
Всеки материал - стомана, алуминий, пластмаса и др. - са подложени на стареене или на т.нар. умора. Стареенето означава намаляване на механичните качества, което се предизвиква от механични натоварвания., влияния на околната среда като напр. замърсяване на въздуха, химикали или усилено влияние на ултравиолетовите лъчи. Според нивото на техниката се препоръчва термопластичните каски да се сменят след 4-5 години (смятано от датата на производство).

Транспорт:
По време на транспорт използвайте оригиналната опаковка uvex или друга влагоустойчива опаковка. Всички защитни каски на uvex са сертифицирани от лицензирана изпитателна лаборатория.

Сертифициран от:
INSPEC International Ltd. 56 Leslie Hough Way, Salford, Greater Manchester, M6 6AJ, UK.
Notified body number 0194.

H Az uvex pheos/uvex pheos IES típusú munkavédelmi sisak EN 397 szerinti használati utasítása

Köszönjük bizalmát, hogy a mi kiváló minőségű termékünk mellett döntött. Annak érdekében, hogy sokáig örömmel viselje, kérjük Önt, hogy gondosan olvassa el a használati utasítást.

uvex pheos
1 Sisakhéj
2 6 pontos, magasságban állítható, textil tartó szalagok
3 Fejpánt
4 Adapter, hallás- és arcvédelemhez
5 Lámpatartó adapter
6 Kábelvezető adapter
7 Nyílás nélküli rögzítő a homlokfelöli tartóba beakasztani

Az uvex munkavédelmi sisakok megnövelik a biztonságot a munkahelyeken. A sisak megvédi viselőjét a fejsérülésektől, az eső vagy lengő tárgyak révén fellépő veszélyektől. Az uvex a védőeszközön található jelöléssel biztosítja, hogy a munkavédelmi sisak kialakítása megfelel a vonatkozó EN 397 szabványnak és az 89/686/EKG sz. irányelv II. függelékében szereplő alapvető követelményeknek, valamint az importra és az ipari védősisakok előállításra vonatkozó harmonizált európai szabványoknak

A következő ismertető jeleket találja a sisakon:
1/00 = Gyártási idő, negyedévre és gyártási évre felosztva
uvex = Gyártó
51–61 cm = Fejméret állítás, gyorsbeállítós vagy racsnis beállítás
55–61 cm = Fordítózáras fejméret-állítás uvex pheos IES esetén
pheos = Típusmegnevezés
CE = CE jelölés
HD-PE/PA/PP = Alkalmazott alapanyag
EN 397 = vonatkozó Európai szabvány száma

Kiegészítő követelmények
-30 °C = Ellenállóképesség nagyon alacsony hőmérsékleten (HD-PE)
MM = A sisak olvasztott fémmel történő alkalmazásra (pl. öntödékben) szolgál.

Jelölés és további követelmények a uvex pheos E típushoz:
△ = Feszültség alatt végzett munka EN 50365 szerint
Class 0 alkalmas = 1000 V váltóáramú és 1500 V egyenáramú névleges feszültségű berendezésekhez
oooo = sorozatszám / jegyszám
1000 V = Névleges elektromos feszültség

Az elektromosan szigetelő sisakok csak más olyan kompatibilis egyéni védőeszközzel kombinálva alkalmazhatók, amelyek megfelelnek az érintett munkavégzés kockázatainak. A használónak kell ellenőriznie, hogy a sisakok elektromos határértékei megfelelnek-e a használat közben valószínűleg előforduló névleges feszültségnek. A szigetelő sisakokat nem szabad olyan körülmények között használni, amelyek részben csökkentik a sisakok szigetelő tulajdonságait.

A következő tartozékokat / tartalék alkatrészeket ajánljuk:

Modell / Kivitel	Rendelési szám	Modell / Kivitel	Rendelési szám
6 pontos belső fejkosár uvex pheos	9760 000	uvex pheos IES belső kiképzése	9772 001
Izzadságszalag uvex pheos	9760 005	Villás állszíj	9790 021
Arcvédő	9725/26/27/90	Bőr állszíj (uvex pheos IES nem)	9790 005

Méretbeállítás
A fejméret helyes beállításával éri el a sisak fejhez történő optimális illeszkedését. Állítsa be saját fejméretére szállításkor nyitott állapotban lévő fejkosarat úgy, hogy a pánt jobboldali végét átvezeti a baloldali pánt mindkét fülén keresztül a kívánt méretig. Az uvex gyorsrögzítő önmagától bekattan. A sisak belső viselési magassága a két hátsó rögzítővel állítható be. Ehhez a két rögzítőt helyezze be az erre a célra kialakított furatokba és állítsa a megfelelő pozícióba. A fejpánt nyitásához és állításához kérjük, nyomja meg egyszerre hüvelykujjal és mutatóujjal a baloldali pánt végén lévő rögzítőt. A forgatható racsnis kerékkel ellátott kivitelnél a fejméretet a kerék forgatásával lehet beállítani és rögzíteni. A fejpánt mindkét oldalán megtalálhatók a bőr állszíj rögzítéséhez szükséges csatlakozók. A bőr állszíj rögzítéséhez annak karikáit akassza be a fejpánt „T" alakú felfogóiba.
A villás állszíj rögzítésére vonatkozó utasításokat az utolsó oldalon megtalálja.

Biztonság / Karbantartás / Felülvizsgálat / Használat előtti vizsgálat:
A sisakhéj módosítása vagy nem megfelelő belső szerelék alkalmazása csökkenti az „uvex" munkavédelmi sisak védőképességét. Rendszeresen ellenőrizze sisakját a látható károsodások miatt és ellenőrizze a belső szerelék és a sisakhéj helyes összeszerelését. Egy erős lökés- vagy ütésbehatás, ill. látható kifogásolhatóság esetén a munkavédelmi sisakokat semmi esetben sem szabad tovább használni. Minden használat előtt gondos szemrevételezést kell tartani. Ha mechanikai vagy vegyszerek okozta sérülések vagy kis repedések észlelhetők, akkor a sisakokat nem szabad használni. Ha kétségek merülnének fel, a sisakot meg kell semmisíteni. A pheos E sisak használatakor ellenőrizze, hogy a sisak elektromos határértékei megfelelnek-e a használat közben valószínűleg előforduló névleges feszültségnek.

Tárolás
Az első használat előtt és az egymást követő használatok között a sisakot megfelelő ládában vagy tárolódobozban kell tartani. A sisakokat nem szabad összenyomni vagy bármilyen hőforrás közelében tárolni. A munkavédelmi sisakot szobahőmérsékleten (20 ± 15) °C, száraz helyiségekben kell tárolni, az erős napsugárzást el kell
kerülni (Pl. ne tároljunk védősisakot személygépkocsi kalaptartójában).

Tisztítás
Az összes műanyag rész vízzel és a kereskedelemben szokványos tisztítószerekkel tisztítható.

Fertőtlenítés
A komplett sisak enyhe, kereskedelemben szokványos fertőtlenítőszerekkel fertőtleníthető. Ha valamiben kételkedne, kérdéseivel forduljon az uvex – hez.

Öregedés / elhasználódási idő
Minden anyag, legyen ez acél, alumínium, műanyag, stb., öregedésnek – amit anyagkifáradásnak is szoktunk nevezni – van kitéve. Öregedésnek nevezzük a mechanikai tulajdonságok gyengülését, melyeket mechanikai terhelés, környezeti befolyások, mint pl. levegőszennyezés, vegyszerek, vagy UV – sugárzás fokozott behatása okoz. A műszaki állapotnak megfelelően azt javasoljuk, hogy a hőre lágyuló sisakokat 4-5 év után (a gyártási dátumtól számítva) cseréljék ki.

Szállítás
Szállítási csomagolásként uvex eredeti csomagolást vagy nedvességtaszító csomagolást kell alkalmazni. Minden uvex munkavédelmi sisak rendelkezik egy elismert minősítő intézet típusellenőrzési tanúsítványával.

Minősítette:
INSPEC International Ltd. 56 Leslie Hough Way, Salford, Greater Manchester, M6 6AJ, UK.
Notified body number 0194.

uvex pheos IES

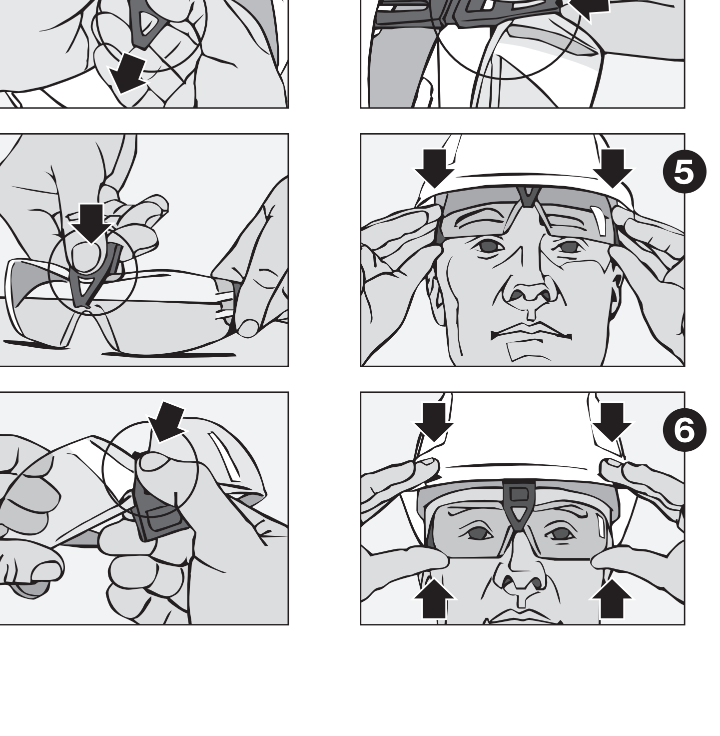

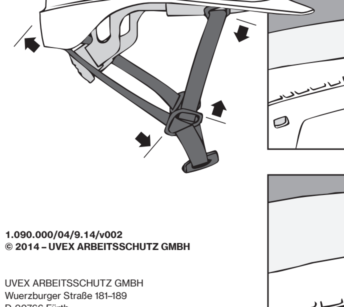

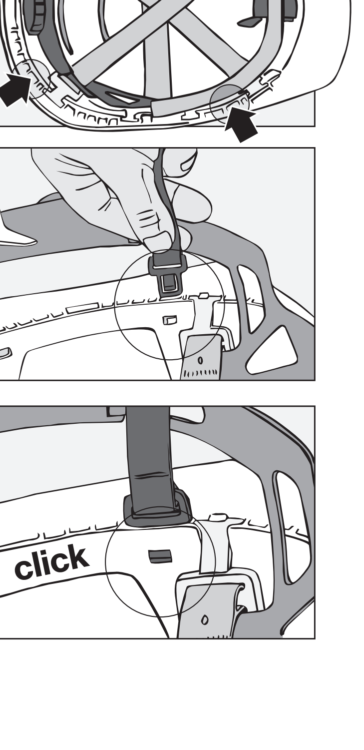

1.090.000/04/9.14/v002

© 2014 – UVEX ARBEITSSCHUTZ GMBH

UVEX ARBEITSSCHUTZ GMBH
Wuerzburger Straße 181–189
D-90766 Fürth
Postfach 2542 • D-90715 Fürth
Germany
Telefon: +49(0)911 97 36 0
Telefax: +49(0)911 97 36 760
E-Mail: serviceteam@uvex.de
Internet: uvex-safety.de